ABOUT US

We are glad to present you pipe design-radiators, manufactured by Sunerzha company.

Sunerzha LLC was founded in 1996 in St. Petersburg. Having analysed opportunities and demands of inner market, we have made a decision to produce design-radiators of stainless steel. We have perfected technologies that allowed us to improve technical characteristics and achieve an outstanding level of reliability for our products.

In Russia, our products are mostly used in hot water supply systems. Level of corrosion in such systems is many times higher than in heat systems, that is why we manufacture our products using pipes of edible grade stainless steel AISI 304. Technical characteristics of that steel allow using Sunerzha design-radiators in heating and hot water supply systems regardless of water quality and its chemical compound. Stainless steel includes nickel and chrome that not only ensure high corrosion resistance, but also provide the radiator with specular gloss after the fine multistaged polishing. Polished stainless steel has some major advantages over chrome-plated steel: it is extremely resistant to environmental loads, has fine specular gloss over all surface that does not grow dim over time and the last, but not the least – due to absence of coating it can not come off and expose the pipe for corrosion. Stainless steel grants our design-radiators additional useful properties that are out-of-reach for dyed or coated radiators, for instance it allows to dry textile products with zippers and other metallic or rigid parts without risk of damaging the electroplated coating, because our radiator have no coating.
Use of stainless steel also makes it possible to spray-on different colours – “Gold”, “Copper”, “Black Pearl” and unparalleled “Chameleon”. Colour shift is achieved as a result of nitride-titanic impingement of steel in vacuum; that means it is not dyeing or galvanic coating and improves overall product’s resistances.

Special pipe welding technique (the pipe is welded by the full thickness of the pipe’s wall, no welding filler or other additional materials used) allows using Sunerzha design-radiators in systems with working pressure up to 25 bar.

Design bureau that was founded as part of our company develops and adopts new models of design-radiators, as well as special equipment for manufacturing them.

At the present day our company represents a coalition of highly skilled experts with solid and technically advanced manufacturing facilities. Our products are marketed in all major building material stores all over Russia.

Using the accumulated knowledge we managed to become a leader on the inner market. Nowadays our products are also available in the area of EU.

Quality of our products is supplemented by European compliance certificate.

All Sunerzha products come with a 10 year warranty.

Our motto is - With all due warmth… Warmth of our hearts, of fireside comfort and of Sunerzha design-radiators.

With all due warmth…
Sunerzha team.

ÜBER UNS

Wir sind froh ihre Aufmerksamkeit auf röhrige Design-Heizkörper der Handelsmarke Sunerzha zu lenken.

Sunerzha GmbH wurde im Jahre 1996 in Sankt Petersburg gegründet. Mit Rücksicht auf die gegebenen Marktbedingungen, haben wir uns entschieden, Design-Heizkörper aus dem rostfreien Stahl zu erzeugen. Wir haben gründlich Technologien erarbeitet, die es uns ermöglicht haben, technische Kenndaten unserer Produkte zu verbessernd und ihnen eine hervorragende Zuverlässigkeit zu bieten.

In Russland werden unsere Produkte meistens in Heißwasserleitungssystemen gebraucht. Die Korrosion in solchen Systemen ist wesentlich stärker, als in Heizungssystemen, deshalb wird in der Herstellung der Design-Heizkörper nur der für das Umpumpen der Genusssäuren und Nahrungsmittel unter hohem Druck geeigneten rostfreieren Stahl AISI 304 verwendet. Die Kenndaten solches Stahles erlauben es, die Sunerzha Design-Heizkörper unabhängig von Wasserbeschaffenheit und ihrer chemischen Zusammensetzung in Heizungssysteme und Heißwasserleitungen zu verwenden. Der rostfreiere Stahl schließt Nickel und Chrom ein, die dem Produkt nicht nur bessere Korrosionsfestigkeit, sonder auch - nach dem mehrstufigen Polieren - Spiegelglanz bietet. Der polierte rostfreie Stahl hat einige Vorzüge vor chromiertem Stahl: er ist mehr widerstandsfähig, Spiegelglanz läuft mit der Zeit nicht ab und was noch wichtig ist, ist die Abblätterung des Plattieren und das Rosten nicht möglich. Der rostfreiere Stahl bietet den Design-Heizkörpern viele Zuschlagsgebrauchseigenschaften, die für gestrichene oder chromierte Design-Heizkörper nicht erreichbar sind – es erlaubt zum Beispiel die Textilien mit Reißverschlüssen und anderen harten Teilen auf dem Heizkörper zu trocknen, ohne Befürchtung das galvanische Plattieren zu beschädigen, weil es kein galvanisches Plattieren gibt.

Verwendung des rostfreien Stahl erlaubte es, die Farbe der Produkte zu wechseln. Derzeit gibt es folgenden Gestaltungsmöglichkeiten: „Gold“, „Kupfer“, „Schwarze Perle“ und die einzigartige Gestaltung „Chamäleon“. Die Farbe wird mittels Titannitridbedampfung gewechselt, diese Technologie ist weder Streichen покраска noch galvanisches Plattieren und bietet dem Produkt eine zusätzliche Korrosionsfestigkeit.

Die Verschweißungstechnologie, die für Herstellung der Design-Heizkörper benutzt wird (schweißt die Röhre auf ganze Rohrwandstärke, braucht keinen Schweißdraht oder anderen Drittsubstanzen), erlaubt die Sunerzha Design-Heizkörper in Systemen mit Betriebsdruck bis 25 bar zu verwenden.

Das Konstruktionsbüro, das auf der Basis unseres Unternehmens gegründet wurde, erarbeitet und verwertet nicht nur neue Ausführungen der Design-Heizkörper, sondern auch spezielle Betriebsanlagen.

Derzeit besteht unsere Firma aus hochqualifizierten Spezialisten und verfügt über leistungsfähige und hochtechnologische Produktionsbasis. Unsere Produkte finden Absatz in allen bedeutenden Baumärkten der Russischen Föderation.

Mit Hilfe der erworbenen Erfahrung, geling es uns die Innenmarktführerschaft zu gewinnen. Heute finden unsere Produkte auch in der EU Absatz.

Die Übereinstimmung der Qualität unserer Produkte mit den technischen Erfordernissen der EU ist durch das Zertifikat bestätigt.

Die Garantie für alle Produkte der Firma Sunerzha beträgt 10 Jahren.

Das Motto unserer Firma lautet „Mit aller Wärme“... Wärme unserer Herzen, Wärme unserer Heimlichkeit und Wärme der Sunerzha Design-Heizkörper.

Mit aller Wärme...
Belegschaft der Firma Sunerzha

O FIRMIE

Przedstawiamy Państwu rurkowe grzejniki dekoracyjne firmy Sunerzha.

Historia firmy Sunerzha rozpoczyna się w roku 1996. Miejscem założenia i rozpoczęcia działalności jest miasto Sankt Petersburg. Wziąwszy pod uwagę ówczesną sytuację na rynku i zapotrzebowanie, postanowiliśmy rozpocząć produkcję grzejników dekoracyjnych ze stali nierdzewnej. Opracowaliśmy technologię, zastosowanie której, dało możliwość rozwoju właściwości technologicznych i nadzwyczajną solidność.

W Rosji nasze produkty wykorzystywane są przede wszystkim w systemach gorącej wody użytkowej. Możliwość wystąpienia korozji w takich systemach jest zdecydowanie wyższa niż w systemach ogrzewania. Dlatego też podczas produkcji naszych grzejników wykorzystujemy rury ze stali nierdzewnej marki AISI 304, używanej również w przemyśle spożywczym. Parametry techniczne takiej rury pozwalają na jej wykorzystanie niezależnie od jakości wody i jej składu chemicznego w systemach ogrzewania i gorącej wody użytkowej.

W skład stali nierdzewnej wchodzą nikiel i chrom, które zapewniają nie tylko wysoką odporność korozyjną, ale i po dokładnym, wieloetapowym polerowaniu, dodają lustrzanego blasku powierzchni wyrobu. Polerowana stal nierdzewna ma dodatkowo znaczącą przewagę nad chromowanymi powłokami: jest odporna na oddziaływanie czynników zewnętrznych, charakteryzuje się wyjątkowym blaskiem całej powierzchni, nie ulegającym pod wpływem czasu zmianom, jej kolejną, jakże istotną, właściwością jest nieodwarstwianie się powłoki i brak możliwości pojawienia się rdzy. Właściwości stali nierdzewnej dodają grzejnikom dodatkowe cechy konsumpcyjne, nie możliwe do osiągnięcia w przypadku malowanych czy chromowanych grzejników, takie jak na przykład, możliwość suszenia wyrobów włókienniczych z elementami metalowymi (guziki, zamki, klamry) bez ryzyka uszkodzenia powłoki grzejnika, co wiąże się po prostu z brakiem powłoki.

Zastosowanie stali nierdzewnej pozwoliło z sukcesem wprowadzić technologię nanoszenia na wyroby barw takich jak „złoto", „miedź", „czarna perła" czy też fenomenalnej barwy „kameleon". Dane kolory uzyskuje się metodą nitrydowo-tytanowego „bombardowania" stali w próżni, co w istocie nie jest naniesieniem farby czy powłoki galwanicznej, a dodatkowo podnosi wytrzymałość produktu.

Technologia spawania rurek, wykorzystywana przy produkcji naszych grzejników (spawanie bez spoiwa, na pełnej grubości ścianki), pozwala na wykorzystywanie grzejników marki Sunerzha w systemach o roboczym ciśnieniu 25 Barów.

Nasza firma ma własne biuro projektowe, które nie tylko opracowuje i wdraża w życie nowe modele grzejników dekoracyjnych, ale, co więcej, zajmuje się projektowaniem specjalistycznego sprzętu do produkcji naszych grzejników.

W chwili obecnej firma Sunerzha prezentuje sobą związek wysoko wykwalifikowanych specjalistów z potężną bazą technologiczno-produkcyjną. Odbiorcami naszych produktów są wszystkie duże sklepy i sieci budowlane na terytorium Rosyjskiej Federacji.

Dzięki zdobytemu doświadczeniu, staliśmy się liderem na rynku wewnętrznym. Dzisiaj nasze produkty można nabyć także na terenie Unii Europejskiej. Jakość naszych grzejników potwierdzona jest certyfikatem zgodności z normami europejskimi.

Gwarancja na wszystkie produkty marki Sunerzha – 10 lat.

Motto naszej firmy brzmi – „Z całym ciepłem..." Z ciepłem naszych serc, z ciepłem domowego ogniska, z ciepłem grzejników dekoracyjnych firmy Sunerzha.

Z całym ciepłem...
Zespół firmy Sunerzha

O КОМПАНИИ

Представляем вашему вниманию трубчатые дизайн-радиаторы от компании «Сунержа».

История компании ООО «Сунержа» начинается с 1996 года, место зарождения г. Санкт-Петербург. Принимая во внимание сложившуюся ситуацию на внутреннем рынке и его потребности, мы приняли решение о производстве дизайн-радиаторов из нержавеющей стали. Нами были отработаны технологии, применение которых позволило развить технические характеристики и феноменальную надежность.

В России наша продукция применяется в основном в системах горячего водоснабжения. Воздействие коррозии в таких системах на порядок выше, чем в системах отопления, поэтому при производстве дизайн-радиаторов мы используем трубу из пищевой нержавеющей стали марки AISI 304. Технические характеристики данной стали позволяют использовать дизайн-радиаторы «Сунержа» в системах отопления и горячего водоснабжения вне зависимости от качества воды и ее химического состава. В состав нержавеющей стали входит никель и хром, которые обеспечивают не только высокую коррозионную стойкость, но и, после тщательной многоуровневой полировки, придают изделию зеркальный блеск полированной поверхности. При этом полированная нержавеющая сталь имеет значительное преимущество перед хромированным покрытием: очень стойкая к внешнему воздействию, отличный блеск на всей поверхности, не изменяющийся под воздействием времени, и, наконец, полностью исключено отслаивание покрытия и появление ржавчины. Свойства нержавеющей стали придают дизайн-радиатору потребительские свойства, которые недоступны крашенным или хромированным дизайн - радиаторам, а именно - просушивание текстильных изделий с металлическими аксессуарами (пуговицы, молнии, пряжки), которое не наносит вред покрытию дизайн-радиатора по причине отсутствия покрытия.

Применение нержавеющей стали позволило с успехом реализовать технологию по напылению на изделия таких цветов, как «золото», «медь», «черная жемчужина» и, не имеющий аналогов, цвет «хамелеон». Данные цвета получаются путем нитрид-титановой бомбардировки стали в вакуумной среде, что не является покраской или гальваническим покрытием и дополнительно повышает стойкость изделия.

Технология сварки труб при производстве дизайн-радиаторов (без присадок, провар шва производится на всю толщину стенки), позволяет использовать дизайн-радиаторы «Сунержа» в системах при рабочем давлении 25 бар.

На базе нашего предприятия основано собственное конструкторское бюро, которое разрабатывает и внедряет не только новые модели дизайн-радиаторов, но и специализированное оборудование для их производства.

В настоящее время наша компания представляет собой союз высококвалифицированных специалистов с мощной и технологичной производственной базой. Наша продукция представлена во всех крупных строительных магазинах и сетях на территории РФ.

Используя наработанный опыт нам удалось стать лидером на внутреннем рынке. Сегодня нашу продукцию можно приобрести и на территории Европейского союза.

Качество нашей продукции подтверждено сертификатом соответствия европейским нормам.

Гарантия на всю продукцию «Сунержа -10 лет

Девиз нашей компании – Со всей теплотой...С теплотой наших сердец, с теплотой домашнего уюта, с теплотой от дизайн-радиаторов «Сунержа».

Со всей теплотой...
Коллектив компании «Сунержа»

ELEGY VERSO

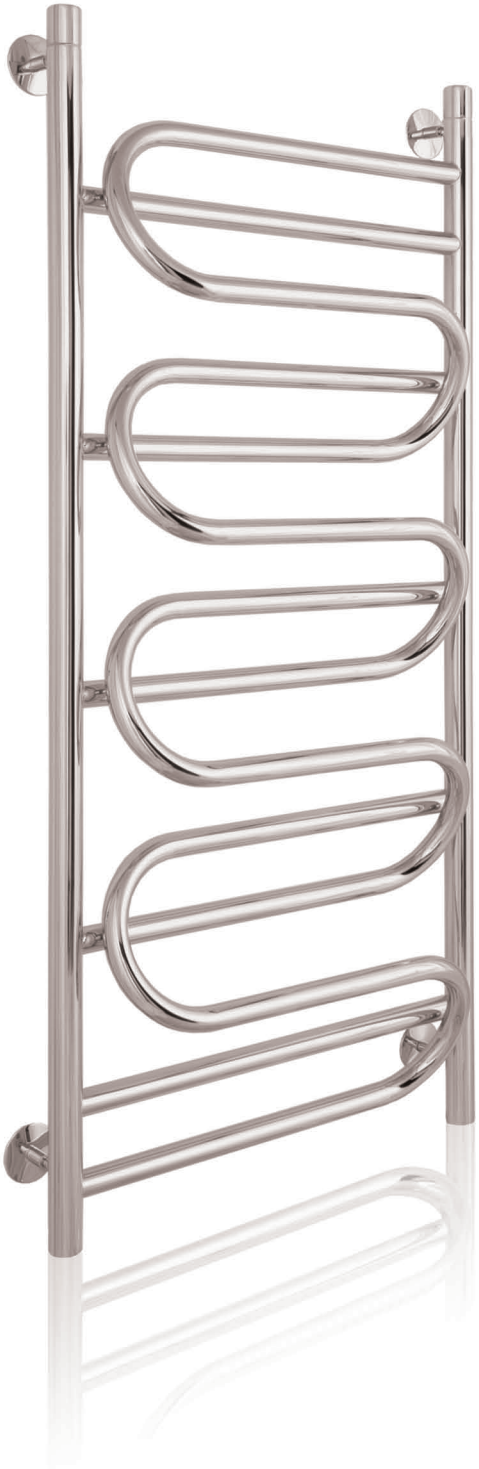

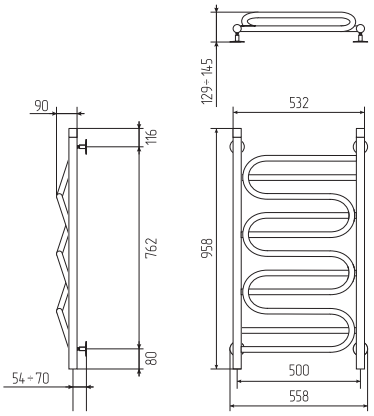

ELEGY VERSO 1000x500

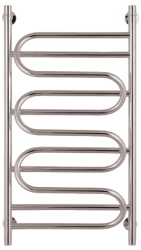

art.50042 STAINLESS STEEL
art.52042 COPPER
art.53042 GOLD
art.54042 CHAMELEON
art.55042 BLACK PEARL

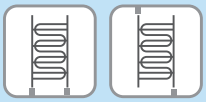

WEIGHT kg	Q 75/65/20 °c
8,40	451 W
CAPACITY dm³	Q 90/70/20 °c
3,266	563 W

ELEGY VERSO 1000x600

art.50043 STAINLESS STEEL
art.52043 COPPER
art.53043 GOLD
art.54043 CHAMELEON
art.55043 BLACK PEARL

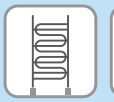

WEIGHT kg	Q 75/65/20 °c
9,40	525 W
CAPACITY dm³	Q 90/70/20 °c
3,684	656 W

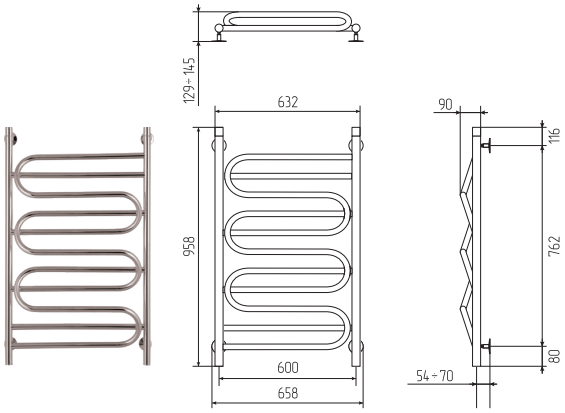

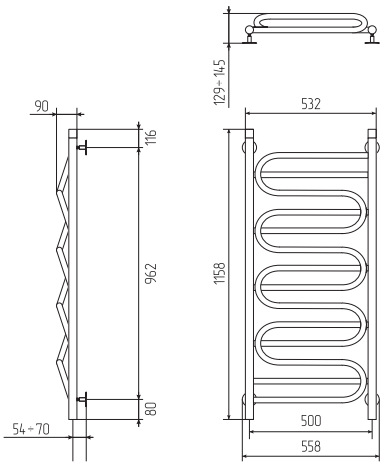

ELEGY VERSO 1200x500

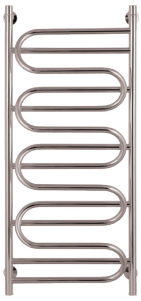

art.50044 STAINLESS STEEL
art.52044 COPPER
art.53044 GOLD
art.54044 CHAMELEON
art.55044 BLACK PEARL

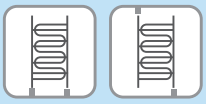

WEIGHT kg	Q 75/65/20 °c
10,20	456 W
CAPACITY dm³	Q 90/70/20 °c
4,095	569 W

ELEGY VERSO 1200x600

art.50045 STAINLESS STEEL
art.52045 COPPER
art.53045 GOLD
art.54045 CHAMELEON
art.55045 BLACK PEARL

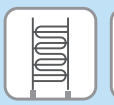

WEIGHT kg	Q 75/65/20 °c
11,50	512 W
CAPACITY dm³	Q 90/70/20 °c
4,627	639 W

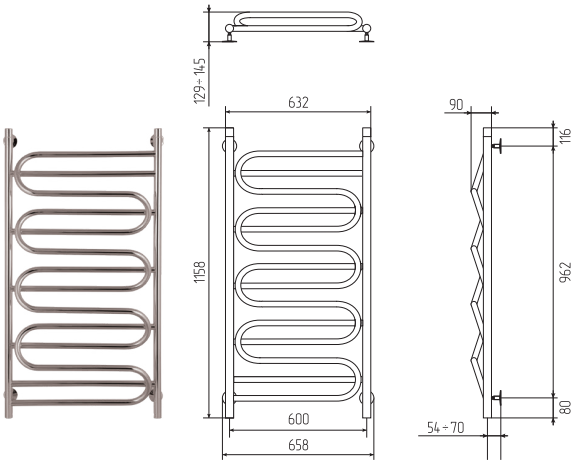

FURORE VERSO

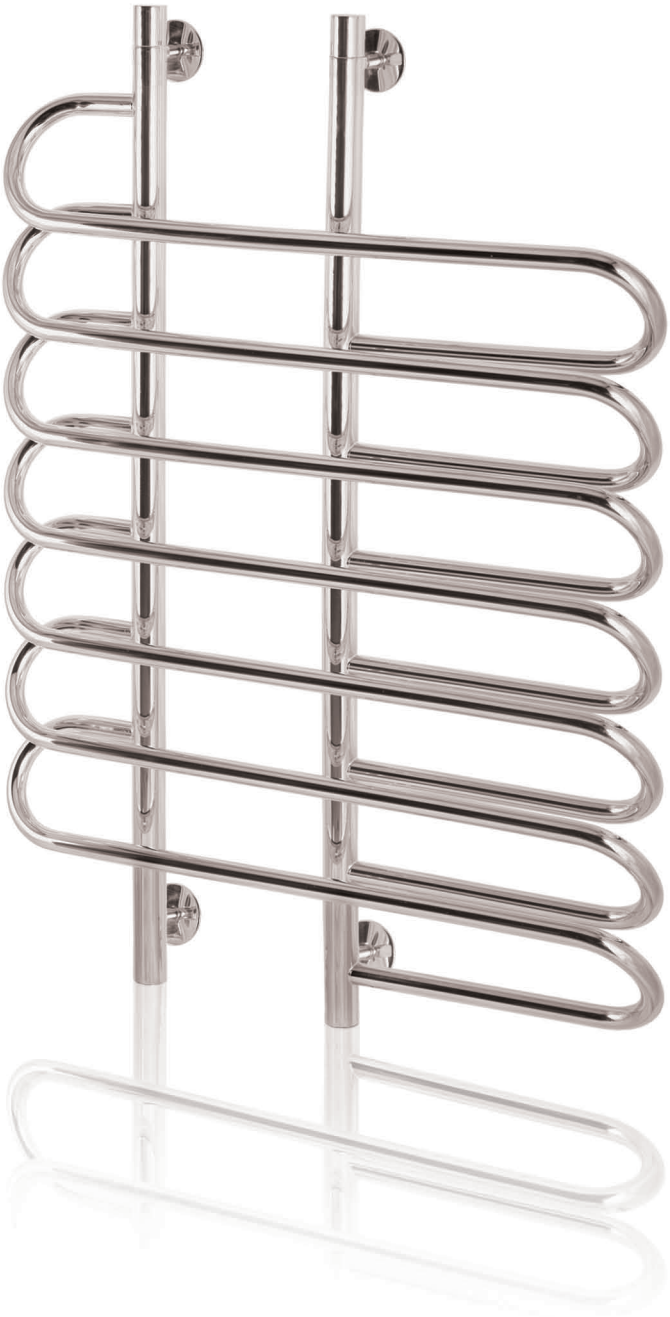

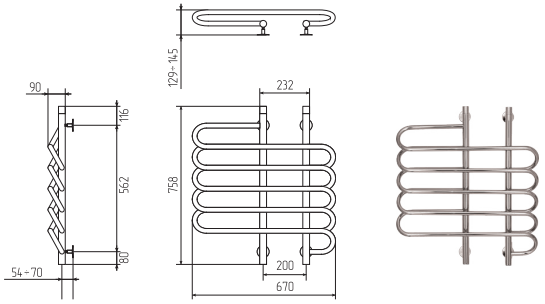

FUROREVERSO 800x700

art.50090 STAINLESS STEEL
art.52090 COPPER
art.53090 GOLD
art.54090 CHAMELEON
art.55090 BLACK PEARL

WEIGHT kg	Q 75/65/20 °c
7,00	404 W
CAPACITY dm³	Q 90/70/20 °c
2,503	505 W

FUROREVERSO 1000x700

art.50091 STAINLESS STEEL
art.52091 COPPER
art.53091 GOLD
art.54091 CHAMELEON
art.55091 BLACK PEARL

WEIGHT kg	Q 75/65/20 °c
9,40	550 W
CAPACITY dm³	Q 90/70/20 °c
3,386	688 W

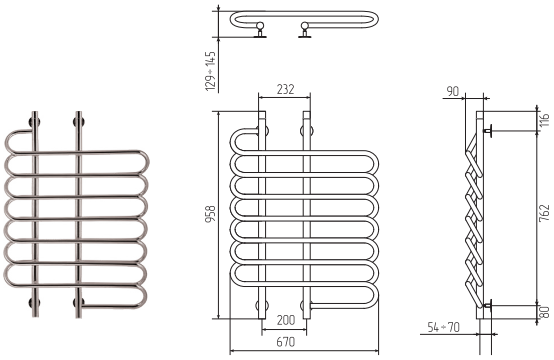

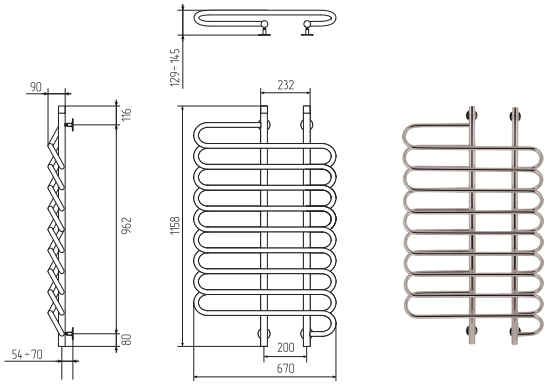

FUROREVERSO 1200x700

art.50092 STAINLESS STEEL
art.52092 COPPER
art.53092 GOLD
art.54092 CHAMELEON
art.55092 BLACK PEARL

WEIGHT kg	Q 75/65/20 °c
12,60	706 W
CAPACITY dm³	Q 90/70/20 °c
4,169	882 W

GALLANT

GALLANT 600x400

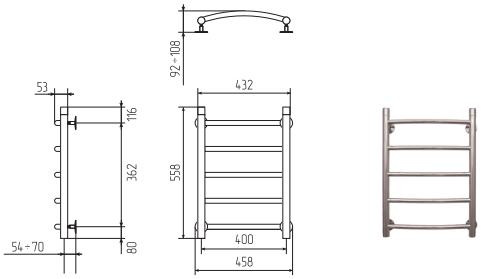

		WEIGHT kg	Q 75/65/20 °c
art.50012 STAINLESS STEEL		3,87	188 W
art.52012 COPPER			
art.53012 GOLD		CAPACITY dm³	Q 90/70/20 °c
art.54012 CHAMELEON		1,198	235 W
art.55012 BLACK PEARL			

GALLANT 800x400

		WEIGHT kg	Q 75/65/20 °c
art.50015 STAINLESS STEEL		4,40	236 W
art.52015 COPPER			
art.53015 GOLD		CAPACITY dm³	Q 90/70/20 °c
art.54015 CHAMELEON		1,564	295 W
art.55015 BLACK PEARL			

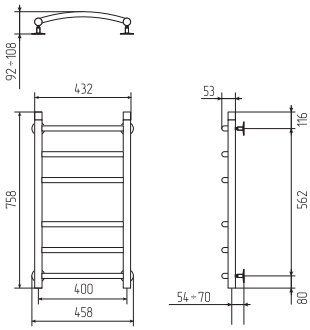

GALLANT 1000x400

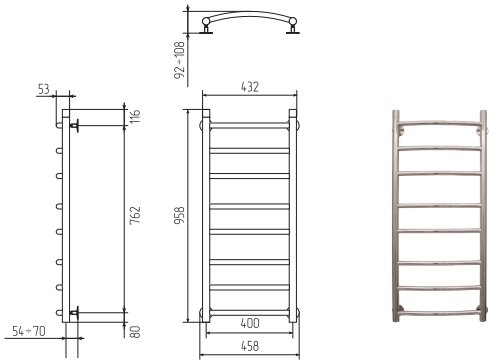

		WEIGHT kg	Q 75/65/20 °c
art.50018 STAINLESS STEEL		5,90	304 W
art.52018 COPPER			
art.53018 GOLD		CAPACITY dm³	Q 90/70/20 °c
art.54018 CHAMELEON		2,031	380 W
art.55018 BLACK PEARL			

GALLANT 1200x400

		WEIGHT kg	Q 75/65/20 °c
art.50021 STAINLESS STEEL		7,32	352 W
art.52021 COPPER			
art.53021 GOLD		CAPACITY dm³	Q 90/70/20 °c
art.54021 CHAMELEON		2,297	440 W
art.55021 BLACK PEARL			

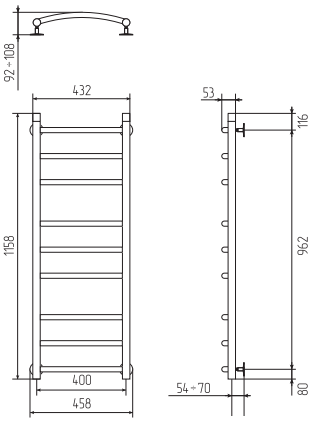

GALLANT 600x500

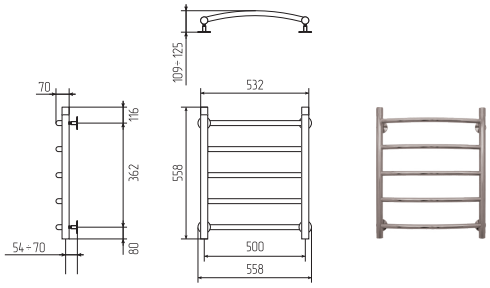

			WEIGHT kg	Q 75/65/20 °c
art.50013 STAINLESS STEEL			4,29	216 W
art.52013 COPPER			CAPACITY dm³	Q 90/70/20 °c
art.53013 GOLD			1,325	270 W
art.54013 CHAMELEON				
art.55013 BLACK PEARL				

GALLANT 800x500

			WEIGHT kg	Q 75/65/20 °c
art.50016 STAINLESS STEEL			4,80	268 W
art.52016 COPPER			CAPACITY dm³	Q 90/70/20 °c
art.53016 GOLD			1,716	335 W
art.54016 CHAMELEON				
art.55016 BLACK PEARL				

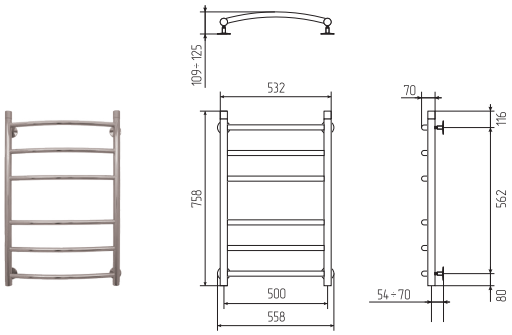

GALLANT 1000x500

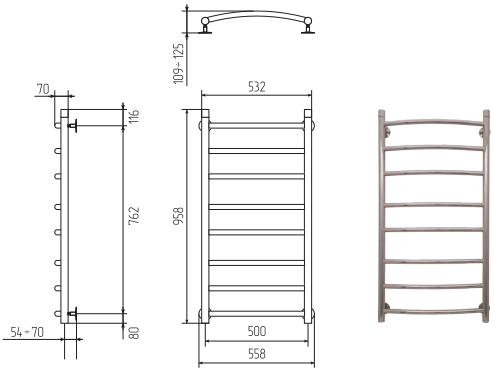

			WEIGHT kg	Q 75/65/20 °c
art.50019 STAINLESS STEEL			6,00	348 W
art.52019 COPPER			CAPACITY dm³	Q 90/70/20 °c
art.53019 GOLD			2,235	435 W
art.54019 CHAMELEON				
art.55019 BLACK PEARL				

GALLANT 1200x500

			WEIGHT kg	Q 75/65/20 °c
art.50022 STAINLESS STEEL			7,60	400 W
art.52022 COPPER			CAPACITY dm³	Q 90/70/20 °c
art.53022 GOLD			2,526	500 W
art.54022 CHAMELEON				
art.55022 BLACK PEARL				

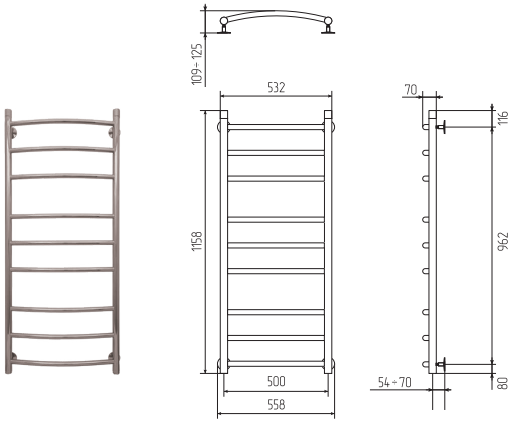

GALLANT 600x600

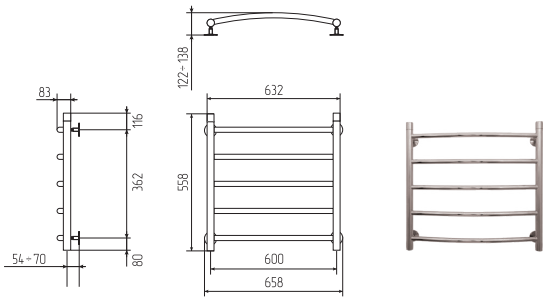

art.50014 STAINLESS STEEL
art.52014 COPPER
art.53014 GOLD
art.54014 CHAMELEON
art.55014 BLACK PEARL

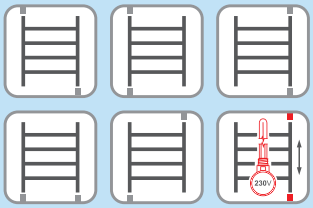

WEIGHT kg	Q 75/65/20 °c
4,84	240 W

CAPACITY dm³	Q 90/70/20 °c
1,452	300 W

GALLANT 800x600

art.50017 STAINLESS STEEL
art.52017 COPPER
art.53017 GOLD
art.54017 CHAMELEON
art.55017 BLACK PEARL

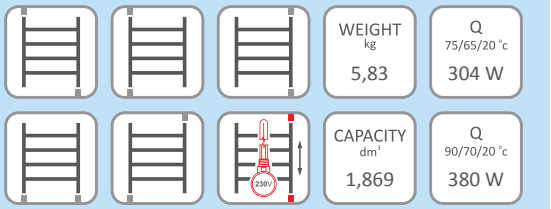

WEIGHT kg	Q 75/65/20 °c
5,83	304 W

CAPACITY dm³	Q 90/70/20 °c
1,869	380 W

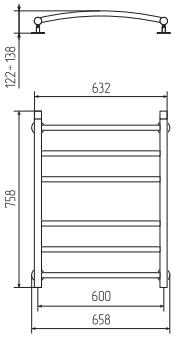

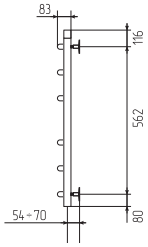

GALLANT 1000x600

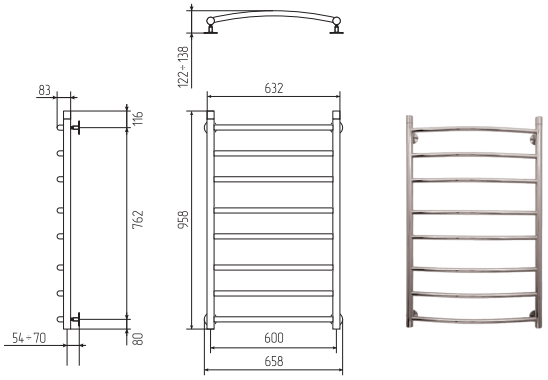

art.50020 STAINLESS STEEL
art.52020 COPPER
art.53020 GOLD
art.54020 CHAMELEON
art.55020 BLACK PEARL

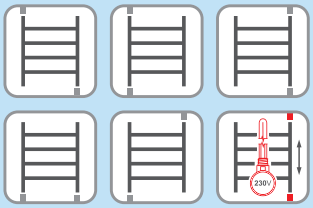

WEIGHT kg	Q 75/65/20 °c
7,27	392 W

CAPACITY dm³	Q 90/70/20 °c
2,438	490 W

GALLANT 1200x600

art.50023 STAINLESS STEEL
art.52023 COPPER
art.53023 GOLD
art.54023 CHAMELEON
art.55023 BLACK PEARL

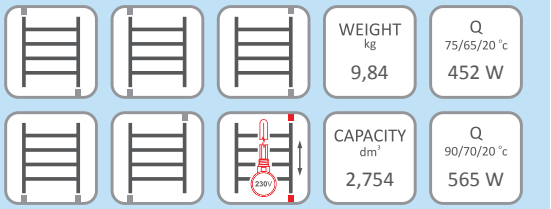

WEIGHT kg	Q 75/65/20 °c
9,84	452 W

CAPACITY dm³	Q 90/70/20 °c
2,754	565 W

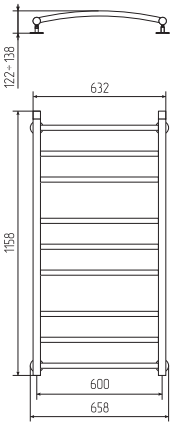

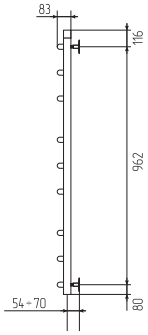

ELEGY

ELEGY 600x400

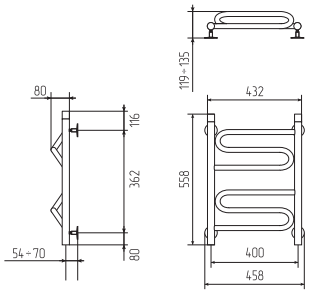

art.50030 STAINLESS STEEL
art.52030 COPPER
art.53030 GOLD
art.54030 CHAMELEON
art.55030 BLACK PEARL

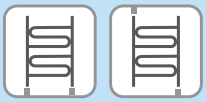

WEIGHT kg	Q 75/65/20 °c
3,80	192 W
CAPACITY dm³	Q 90/70/20 °c
1,284	240 W

ELEGY 800x400

art.50033 STAINLESS STEEL
art.52033 COPPER
art.53033 GOLD
art.54033 CHAMELEON
art.55033 BLACK PEARL

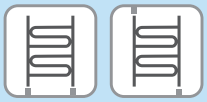

WEIGHT kg	Q 75/65/20 °c
5,20	276 W
CAPACITY dm³	Q 90/70/20 °c
1,846	345 W

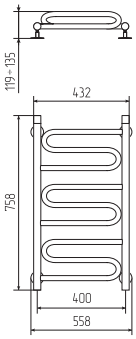

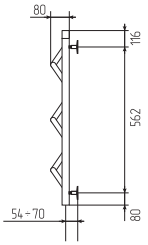

ELEGY 1000x400

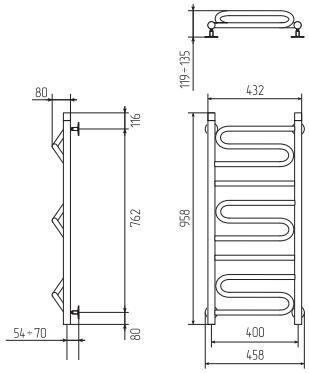

art.50036 STAINLESS STEEL
art.52036 COPPER
art.53036 GOLD
art.54036 CHAMELEON
art.55036 BLACK PEARL

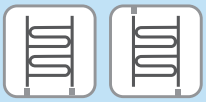

WEIGHT kg	Q 75/65/20 °c
6,24	344 W
CAPACITY dm³	Q 90/70/20 °c
2,314	430 W

ELEGY 1200x400

art.50039 STAINLESS STEEL
art.52039 COPPER
art.53039 GOLD
art.54039 CHAMELEON
art.55039 BLACK PEARL

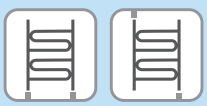

WEIGHT kg	Q 75/65/20 °c
7,60	384 W
CAPACITY dm³	Q 90/70/20 °c
2,571	480 W

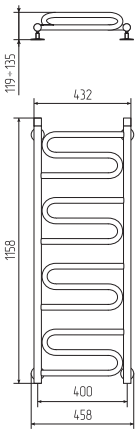

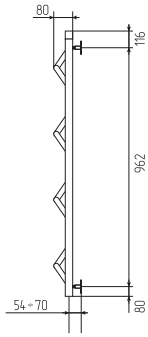

ELEGY 600x500

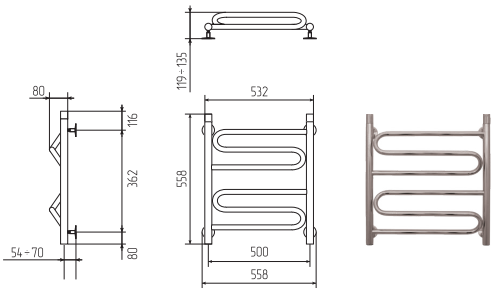

art.50031 STAINLESS STEEL
art.52031 COPPER
art.53031 GOLD
art.54031 CHAMELEON
art.55031 BLACK PEARL

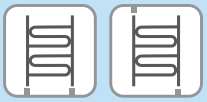

WEIGHT kg	Q 75/65/20 °c
4,20	224 W
CAPACITY dm³	Q 90/70/20 °c
1,437	280 W

ELEGY 800x500

art.50034 STAINLESS STEEL
art.52034 COPPER
art.53034 GOLD
art.54034 CHAMELEON
art.55034 BLACK PEARL

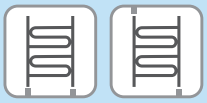

WEIGHT kg	Q 75/65/20 °c
5,80	320 W
CAPACITY dm³	Q 90/70/20 °c
2,075	400 W

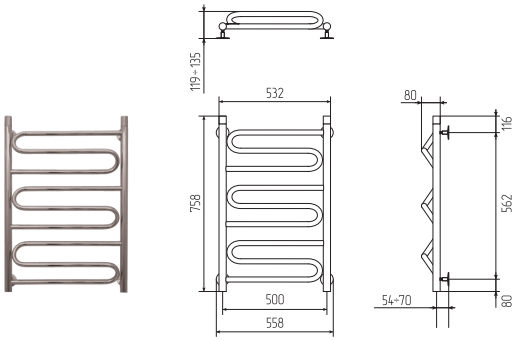

ELEGY 1000x500

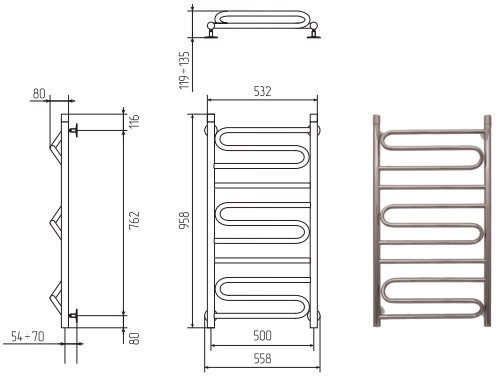

art.50037 STAINLESS STEEL
art.52037 COPPER
art.53037 GOLD
art.54037 CHAMELEON
art.55037 BLACK PEARL

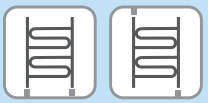

WEIGHT kg	Q 75/65/20 °c
7,00	396 W
CAPACITY dm³	Q 90/70/20 °c
2,593	495 W

ELEGY 1200x500

art.50040 STAINLESS STEEL
art.52040 COPPER
art.53040 GOLD
art.54040 CHAMELEON
art.55040 BLACK PEARL

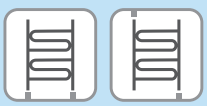

WEIGHT kg	Q 75/65/20 °c
8,60	444 W
CAPACITY dm³	Q 90/70/20 °c
2,876	555 W

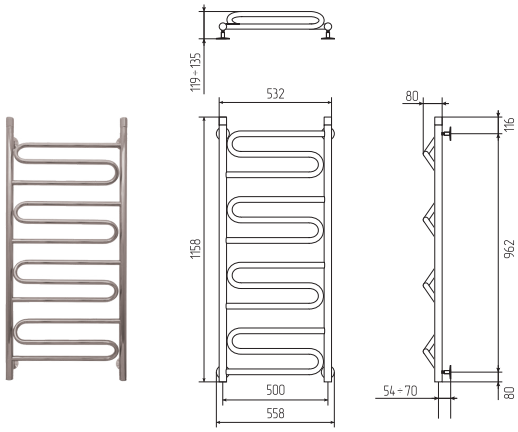

ELEGY 600x600

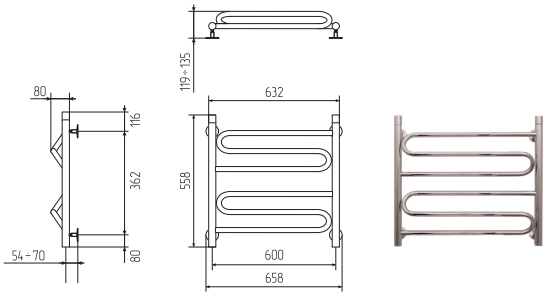

art.50032 STAINLESS STEEL
art.52032 COPPER
art.53032 GOLD
art.54032 CHAMELEON
art.55032 BLACK PEARL

WEIGHT kg	Q 75/65/20 °c
4,81	252 W
CAPACITY dm³	Q 90/70/20 °c
1,589	315 W

ELEGY 800x600

art.50035 STAINLESS STEEL
art.52035 COPPER
art.53035 GOLD
art.54035 CHAMELEON
art.55035 BLACK PEARL

WEIGHT kg	Q 75/65/20 °c
6,60	368 W
CAPACITY dm³	Q 90/70/20 °c
2,303	460 W

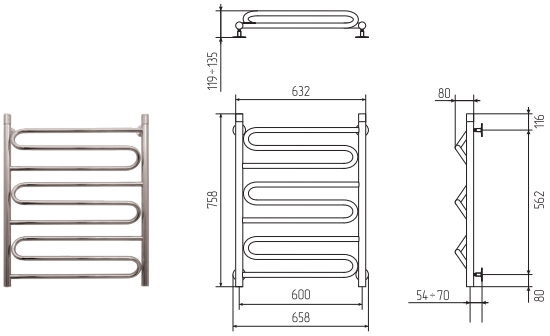

ELEGY 1000x600

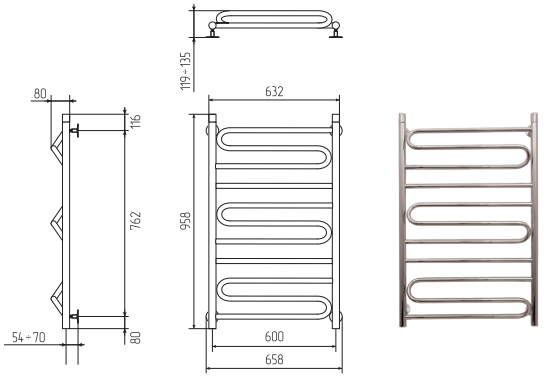

art.50038 STAINLESS STEEL
art.52038 COPPER
art.53038 GOLD
art.54038 CHAMELEON
art.55038 BLACK PEARL

WEIGHT kg	Q 75/65/20 °c
7,80	452 W
CAPACITY dm³	Q 90/70/20 °c
2,872	565 W

ELEGY 1200x600

art.50041 STAINLESS STEEL
art.52041 COPPER
art.53041 GOLD
art.54041 CHAMELEON
art.55041 BLACK PEARL

WEIGHT kg	Q 75/65/20 °c
9,20	504 W
CAPACITY dm³	Q 90/70/20 °c
3,181	630 W

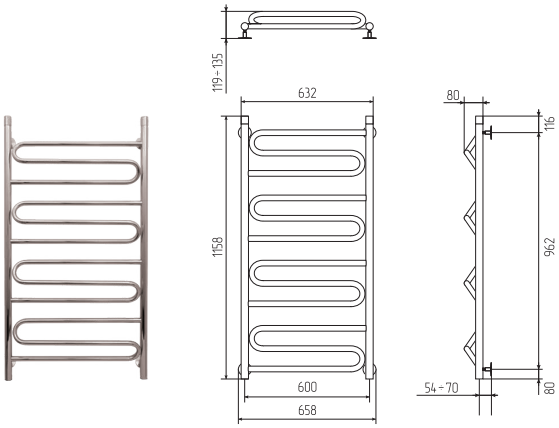

BOHEMIA 600x300

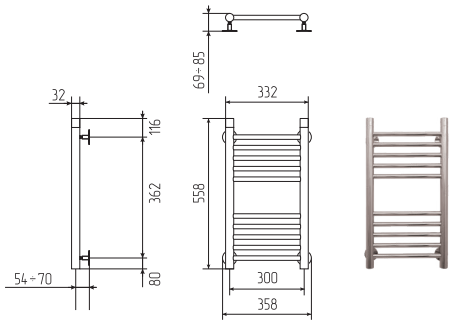

		WEIGHT kg	Q 75/65/20 °c
art.50202 STAINLESS STEEL		3,76	208 W
art.52202 COPPER			
art.53202 GOLD		CAPACITY dm³	Q 90/70/20 °c
art.54202 CHAMELEON		1,210	260 W
art.55202 BLACK PEARL			

BOHEMIA 800x300

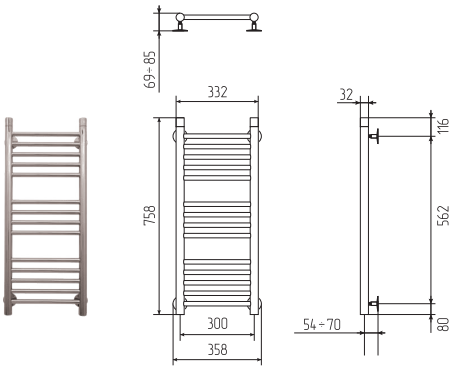

		WEIGHT kg	Q 75/65/20 °c
art.50204 STAINLESS STEEL		4,92	284 W
art.52204 COPPER			
art.53204 GOLD		CAPACITY dm³	Q 90/70/20 °c
art.54204 CHAMELEON		1,683	355 W
art.55204 BLACK PEARL			

BOHEMIA 1000x300

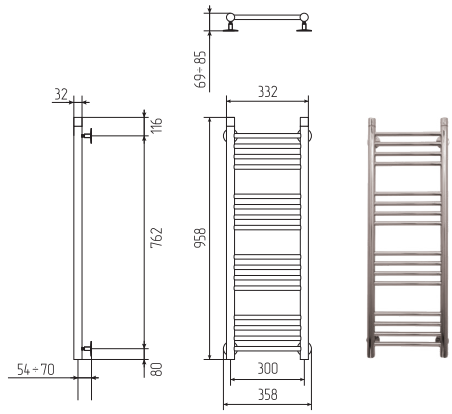

		WEIGHT kg	Q 75/65/20 °c
art.50206 STAINLESS STEEL		5,67	336 W
art.52206 COPPER			
art.53206 GOLD		CAPACITY dm³	Q 90/70/20 °c
art.54206 CHAMELEON		2,051	420 W
art.55206 BLACK PEARL			

BOHEMIA 1200x300

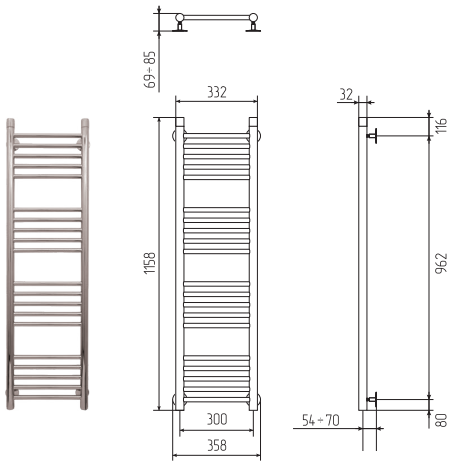

		WEIGHT kg	Q 75/65/20 °c
art.50208 STAINLESS STEEL		7,45	416 W
art.52208 COPPER			
art.53208 GOLD		CAPACITY dm³	Q 90/70/20 °c
art.54208 CHAMELEON		2,423	520 W
art.55208 BLACK PEARL			

BOHEMIA 600x400

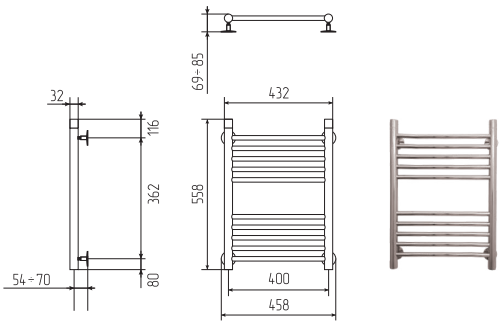

		WEIGHT kg	Q 75/65/20 °c	CAPACITY dm³	Q 90/70/20 °c
art.50203 STAINLESS STEEL		4,38	256 W	1,387	320 W
art.52203 COPPER					
art.53203 GOLD					
art.54203 CHAMELEON					
art.55203 BLACK PEARL					

BOHEMIA 800x400

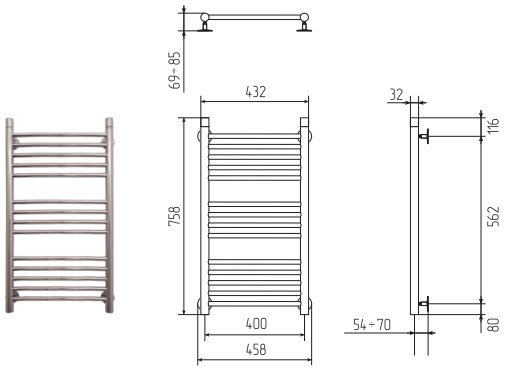

		WEIGHT kg	Q 75/65/20 °c	CAPACITY dm³	Q 90/70/20 °c
art.50205 STAINLESS STEEL		5,80	348 W	1,930	435 W
art.52205 COPPER					
art.53205 GOLD					
art.54205 CHAMELEON					
art.55205 BLACK PEARL					

BOHEMIA 1000x400

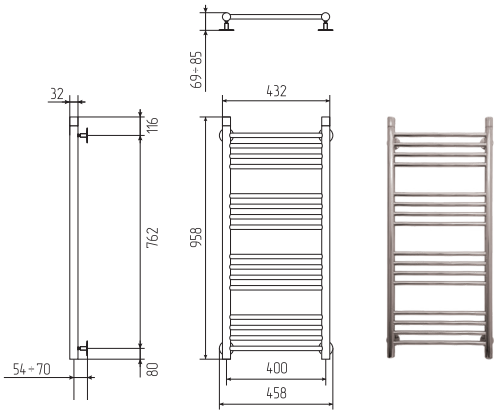

		WEIGHT kg	Q 75/65/20 °c	CAPACITY dm³	Q 90/70/20 °c
art.50207 STAINLESS STEEL		6,60	480 W	2,334	600 W
art.52207 COPPER					
art.53207 GOLD					
art.54207 CHAMELEON					
art.55207 BLACK PEARL					

BOHEMIA 1200x400

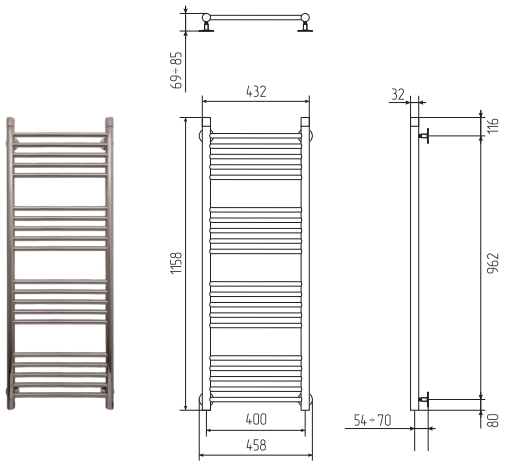

		WEIGHT kg	Q 75/65/20 °c	CAPACITY dm³	Q 90/70/20 °c
art.50209 STAINLESS STEEL		8,60	504 W	2,776	630 W
art.52209 COPPER					
art.53209 GOLD					
art.54209 CHAMELEON					
art.55209 BLACK PEARL					

BOHEMIA 600x500

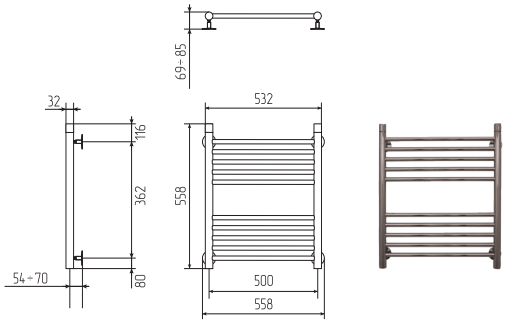

art.50211 STAINLESS STEEL				WEIGHT kg	Q 75/65/20 °c	
art.52211 COPPER				5,00	296 W	
art.53211 GOLD				CAPACITY dm³	Q 90/70/20 °c	
art.54211 CHAMELEON			230V	1,564	370 W	
art.55211 BLACK PEARL						

BOHEMIA 800x500

art.50212 STAINLESS STEEL				WEIGHT kg	Q 75/65/20 °c	
art.52212 COPPER				6,60	408 W	
art.53212 GOLD				CAPACITY dm³	Q 90/70/20 °c	
art.54212 CHAMELEON			230V	2,177	510 W	
art.55212 BLACK PEARL						

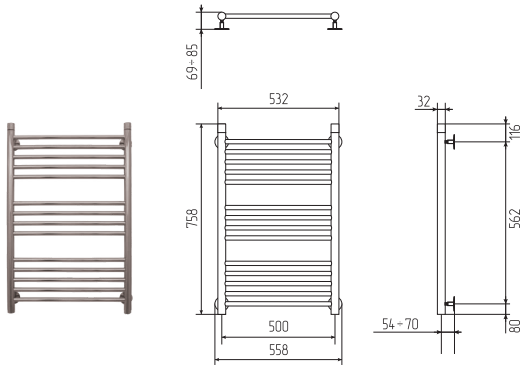

BOHEMIA 1000x500

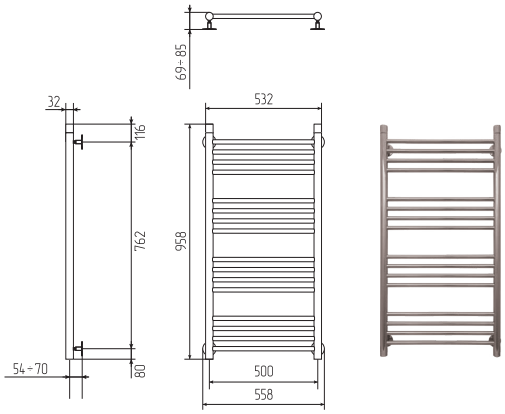

art.50213 STAINLESS STEEL				WEIGHT kg	Q 75/65/20 °c	
art.52213 COPPER				7,80	476 W	
art.53213 GOLD				CAPACITY dm³	Q 90/70/20 °c	
art.54213 CHAMELEON			230V	2,616	595 W	
art.55213 BLACK PEARL						

BOHEMIA 1200x500

art.50214 STAINLESS STEEL				WEIGHT kg	Q 75/65/20 °c	
art.52214 COPPER				9,80	588 W	
art.53214 GOLD				CAPACITY dm³	Q 90/70/20 °c	
art.54214 CHAMELEON			230V	3,130	735 W	
art.55214 BLACK PEARL						

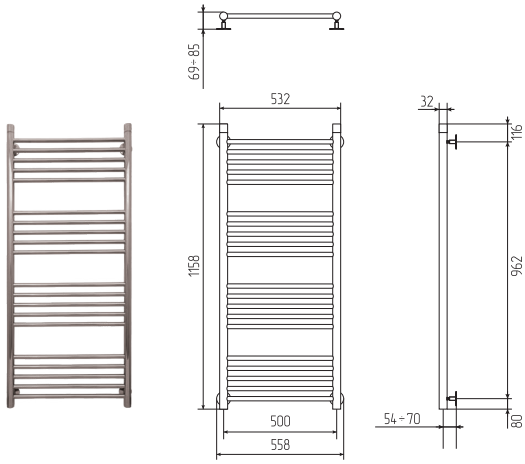

BOHEMIA 1200x600

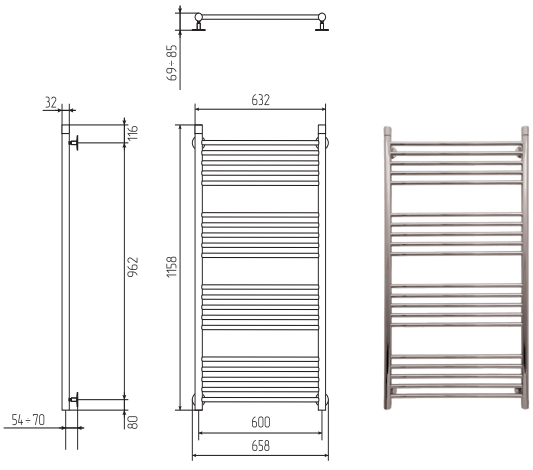

art.50215 STAINLESS STEEL				WEIGHT kg	Q 75/65/20 °c	
art.52215 COPPER				11,80	672 W	
art.53215 GOLD				CAPACITY dm³	Q 90/70/20 °c	
art.54215 CHAMELEON			230V	3,483	840 W	
art.55215 BLACK PEARL						

BOHEMIA ARC

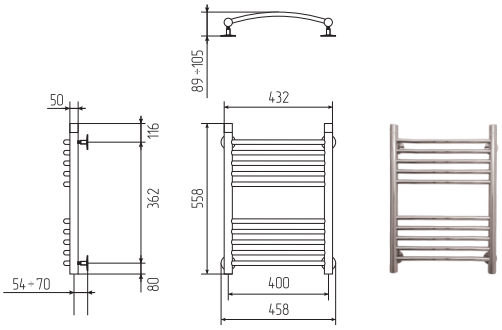

BOHEMIA ARC 600x400

art.50101 STAINLESS STEEL	WEIGHT kg 4,42	Q 75/65/20 °c 256 W
art.52101 COPPER		
art.53101 GOLD		
art.54101 CHAMELEON	CAPACITY dm³ 1,387	Q 90/70/20 °c 320 W
art.55101 BLACK PEARL		

BOHEMIA ARC 800x400

art.50102 STAINLESS STEEL	WEIGHT kg 5,80	Q 75/65/20 °c 348 W
art.52102 COPPER		
art.53102 GOLD		
art.54102 CHAMELEON	CAPACITY dm³ 1,930	Q 90/70/20 °c 435 W
art.55102 BLACK PEARL		

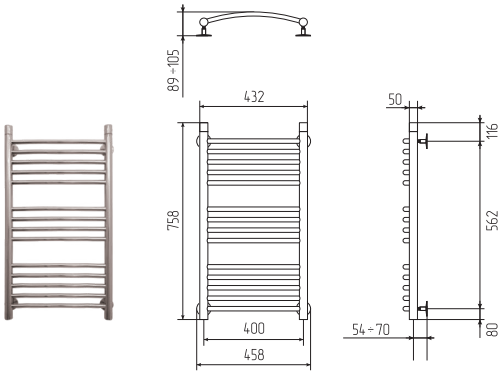

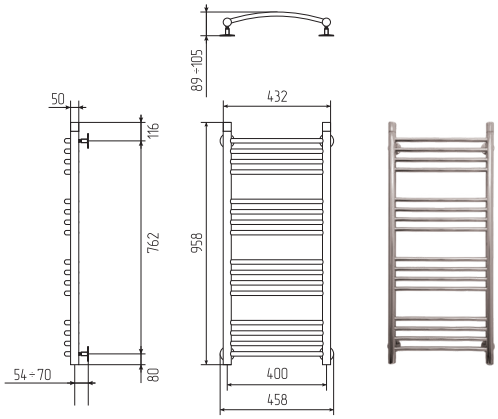

BOHEMIA ARC 1000x400

art.50103 STAINLESS STEEL	WEIGHT kg 6,80	Q 75/65/20 °c 480 W
art.52103 COPPER		
art.53103 GOLD		
art.54103 CHAMELEON	CAPACITY dm³ 2,334	Q 90/70/20 °c 600 W
art.55103 BLACK PEARL		

BOHEMIA ARC 1200x400

art.50104 STAINLESS STEEL	WEIGHT kg 8,80	Q 75/65/20 °c 504 W
art.52104 COPPER		
art.53104 GOLD		
art.54104 CHAMELEON	CAPACITY dm³ 2,776	Q 90/70/20 °c 630 W
art.55104 BLACK PEARL		

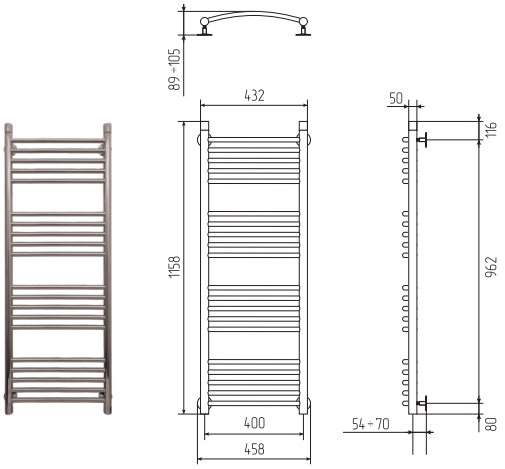

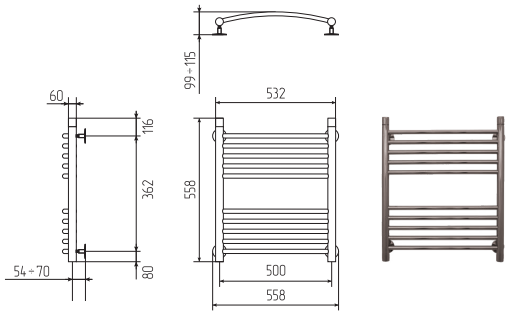

BOHEMIA ARC 600x500

art.50106 STAINLESS STEEL				WEIGHT kg	Q 75/65/20 °c	
art.52106 COPPER				5,00	296 W	
art.53106 GOLD				CAPACITY dm³	Q 90/70/20 °c	
art.54106 CHAMELEON			230V	1,564	370 W	
art.55106 BLACK PEARL						

BOHEMIA ARC 800x500

art.50107 STAINLESS STEEL				WEIGHT kg	Q 75/65/20 °c	
art.52107 COPPER				6,60	408 W	
art.53107 GOLD				CAPACITY dm³	Q 90/70/20 °c	
art.54107 CHAMELEON			230V	2,177	510 W	
art.55107 BLACK PEARL						

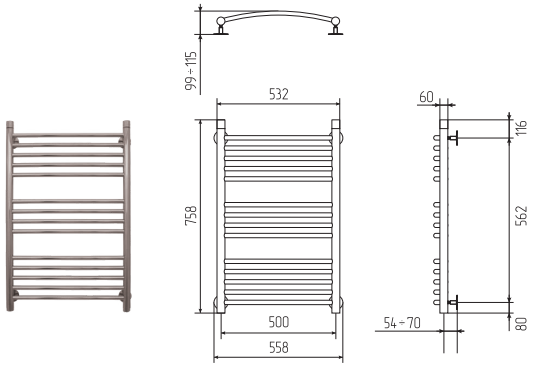

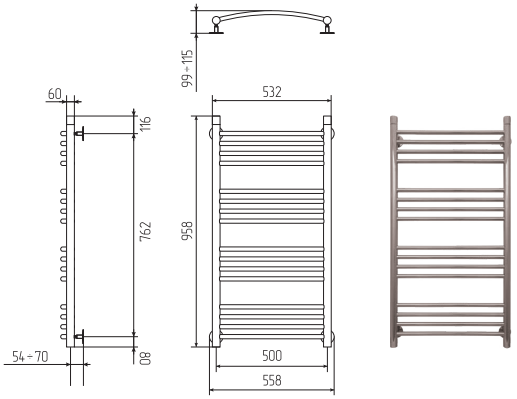

BOHEMIA ARC 1000x500

art.50108 STAINLESS STEEL				WEIGHT kg	Q 75/65/20 °c	
art.52108 COPPER				7,80	476 W	
art.53108 GOLD				CAPACITY dm³	Q 90/70/20 °c	
art.54108 CHAMELEON			230V	2,616	595 W	
art.55108 BLACK PEARL						

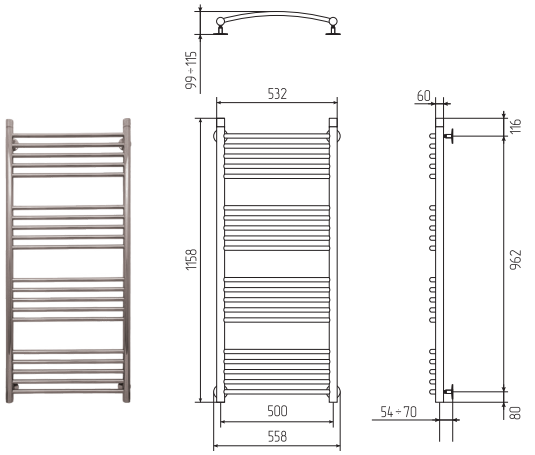

BOHEMIA ARC 1200x500

art.50109 STAINLESS STEEL				WEIGHT kg	Q 75/65/20 °c	
art.52109 COPPER				10,00	588 W	
art.53109 GOLD				CAPACITY dm³	Q 90/70/20 °c	
art.54109 CHAMELEON			230V	3,130	735 W	
art.55109 BLACK PEARL						

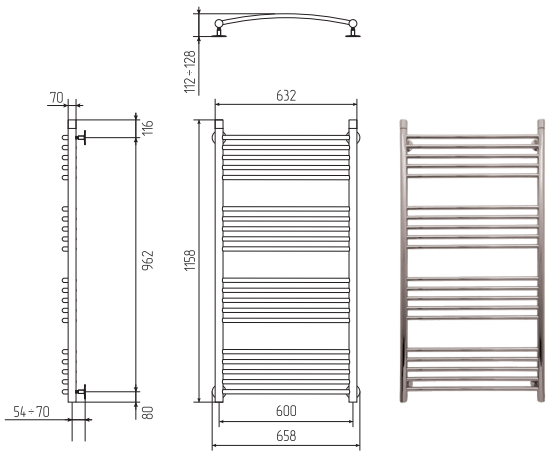

BOHEMIA ARC 1200x600

art.50110 STAINLESS STEEL				WEIGHT kg	Q 75/65/20 °c	
art.52110 COPPER				12,00	672 W	
art.53110 GOLD				CAPACITY dm³	Q 90/70/20 °c	
art.54110 CHAMELEON			230V	3,483	840 W	
art.55110 BLACK PEARL						

BOHEMIA P1

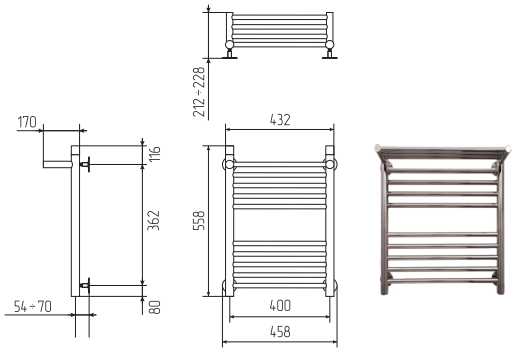

BOHEMIA P1 600x400

art.50301 STAINLESS STEEL				WEIGHT kg	5,63	Q 75/65/20 °c 324 W
art.52301 COPPER						
art.53301 GOLD				CAPACITY dm³	1,584	Q 90/70/20 °c 405 W
art.54301 CHAMELEON			230V			
art.55301 BLACK PEARL						

BOHEMIA P1 800x400

art.50302 STAINLESS STEEL				WEIGHT kg	7,60	Q 75/65/20 °c 416 W
art.52302 COPPER						
art.53302 GOLD				CAPACITY dm³	2,109	Q 90/70/20 °c 520 W
art.54302 CHAMELEON			230V			
art.55302 BLACK PEARL						

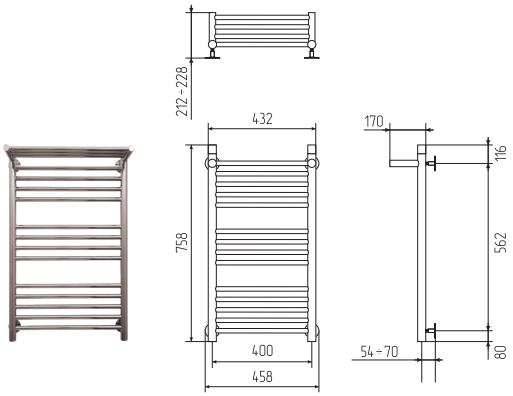

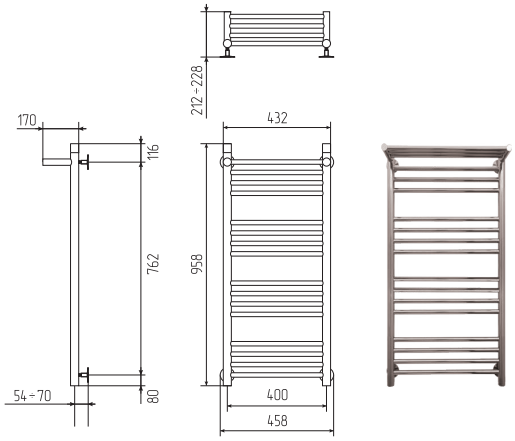

BOHEMIA P1 1000x400

art.50303 STAINLESS STEEL				WEIGHT kg	8,20	Q 75/65/20 °c 548 W
art.52303 COPPER						
art.53303 GOLD				CAPACITY dm³	2,495	Q 90/70/20 °c 685 W
art.54303 CHAMELEON			230V			
art.55303 BLACK PEARL						

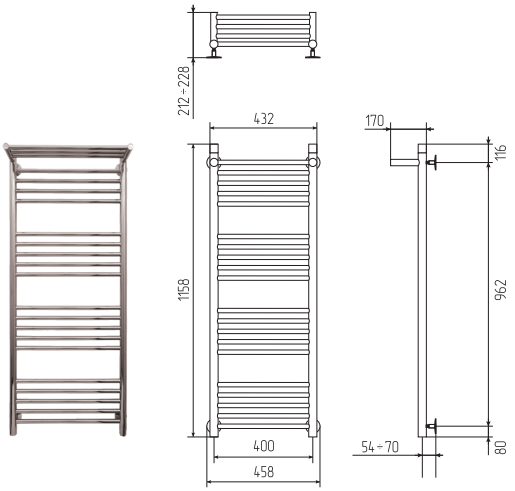

BOHEMIA P1 1200x400

art.50304 STAINLESS STEEL				WEIGHT kg	9,74	Q 75/65/20 °c 572 W
art.52304 COPPER						
art.53304 GOLD				CAPACITY dm³	3,020	Q 90/70/20 °c 715 W
art.54304 CHAMELEON			230V			
art.55304 BLACK PEARL						

BOHEMIA P1 600x500

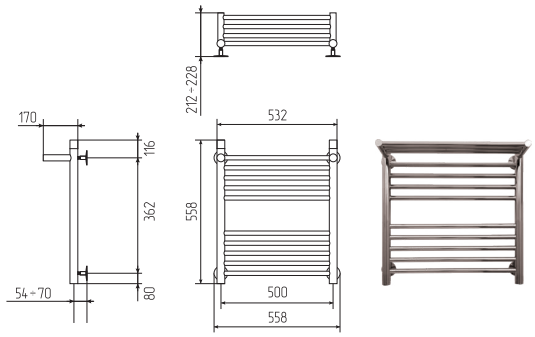

art.50306 STAINLESS STEEL				WEIGHT kg 6,70	Q 75/65/20 °c 352 W
art.52306 COPPER					
art.53306 GOLD				CAPACITY dm³ 1,796	Q 90/70/20 °c 440 W
art.54306 CHAMELEON			230V		
art.55306 BLACK PEARL					

BOHEMIA P1 800x500

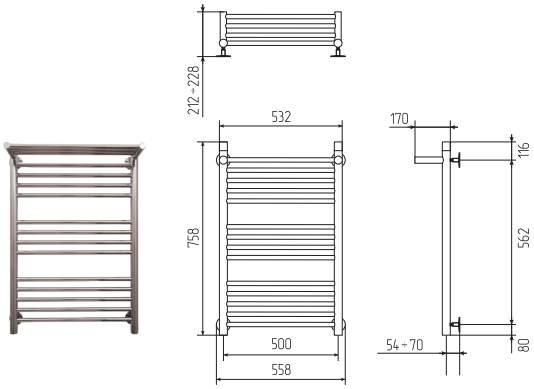

art.50307 STAINLESS STEEL				WEIGHT kg 8,60	Q 75/65/20 °c 464 W
art.52307 COPPER					
art.53307 GOLD				CAPACITY dm³ 2,391	Q 90/70/20 °c 580 W
art.54307 CHAMELEON			230V		
art.55307 BLACK PEARL					

BOHEMIA P1 1000x500

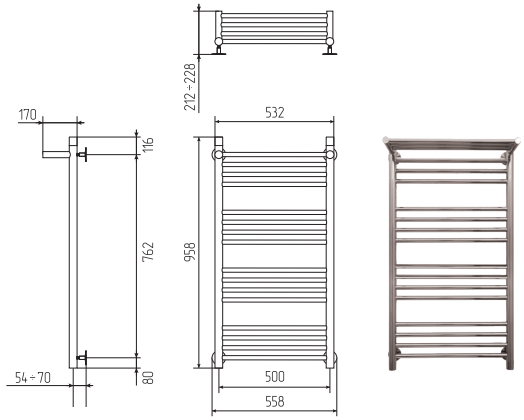

art.50308 STAINLESS STEEL				WEIGHT kg 9,40	Q 75/65/20 °c 532 W
art.52308 COPPER					
art.53308 GOLD				CAPACITY dm³ 2,812	Q 90/70/20 °c 665 W
art.54308 CHAMELEON			230V		
art.55308 BLACK PEARL					

BOHEMIA P1 1200x500

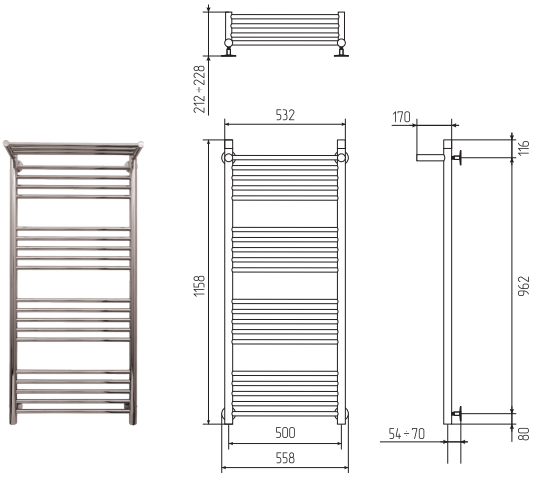

art.50309 STAINLESS STEEL				WEIGHT kg 11,20	Q 75/65/20 °c 644 W
art.52309 COPPER					
art.53309 GOLD				CAPACITY dm³ 3,408	Q 90/70/20 °c 805 W
art.54309 CHAMELEON			230V		
art.55309 BLACK PEARL					

BOHEMIA P1 1200x600

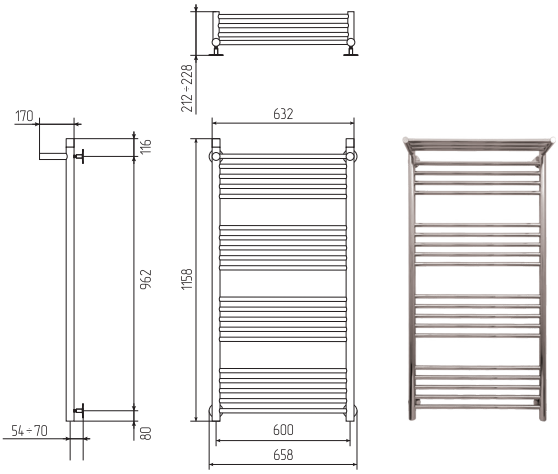

art.50310 STAINLESS STEEL				WEIGHT kg 13,20	Q 75/65/20 °c 732 W
art.52310 COPPER					
art.53310 GOLD				CAPACITY dm³ 3,797	Q 90/70/20 °c 915 W
art.54310 CHAMELEON			230V		
art.55310 BLACK PEARL					

BOHEMIA P4

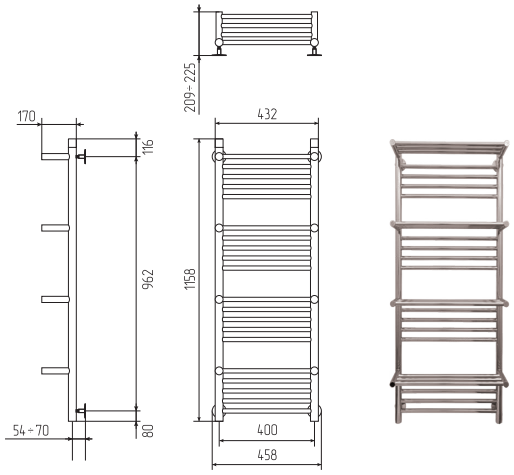

BOHEMIA P4 1200x400

		WEIGHT kg	Q 75/65/20 °c
art.50400 STAINLESS STEEL art.52400 COPPER art.53400 GOLD art.54400 CHAMELEON art.55400 BLACK PEARL		12,00	780 W
	CAPACITY dm³		Q 90/70/20 °c
	3,750		975 W

BOHEMIA P4 1200x500

		WEIGHT kg	Q 75/65/20 °c
art.50401 STAINLESS STEEL art.52401 COPPER art.53401 GOLD art.54401 CHAMELEON art.55401 BLACK PEARL		13,80	832 W
	CAPACITY dm³		Q 90/70/20 °c
	4,244		1040 W

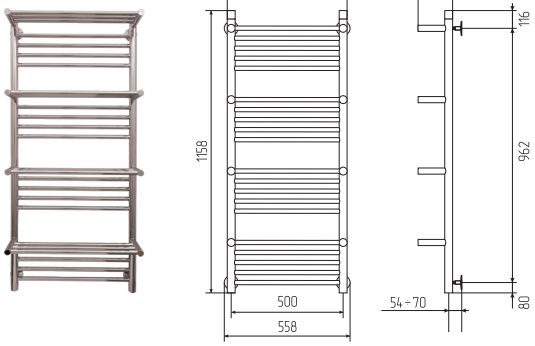

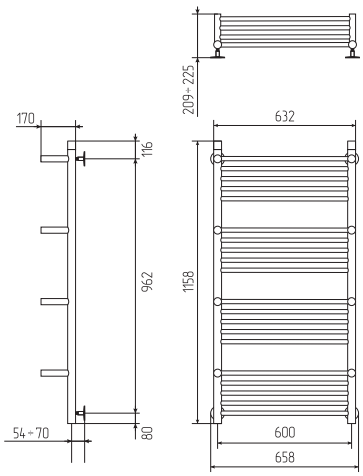

BOHEMIA P4 1200x600

		WEIGHT kg	Q 75/65/20 °c
art.50402 STAINLESS STEEL art.52402 COPPER art.53402 GOLD art.54402 CHAMELEON art.55402 BLACK PEARL		15,80	920 W
	CAPACITY dm³		Q 90/70/20 °c
	4,739		1150 W

FURORE

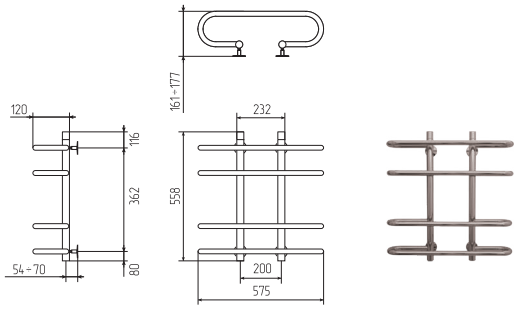

FURORE 600x600

art.50050 STAINLESS STEEL		WEIGHT kg 5,20	Q 75/65/20 °c 276 W
art.52050 COPPER			
art.53050 GOLD			
art.54050 CHAMELEON		CAPACITY dm³ 1,706	Q 90/70/20 °c 345 W
art.55050 BLACK PEARL			

FURORE 800x600

art.50051 STAINLESS STEEL		WEIGHT kg 7,00	Q 75/65/20 °c 400 W
art.52051 COPPER			
art.53051 GOLD			
art.54051 CHAMELEON		CAPACITY dm³ 2,478	Q 90/70/20 °c 500 W
art.55051 BLACK PEARL			

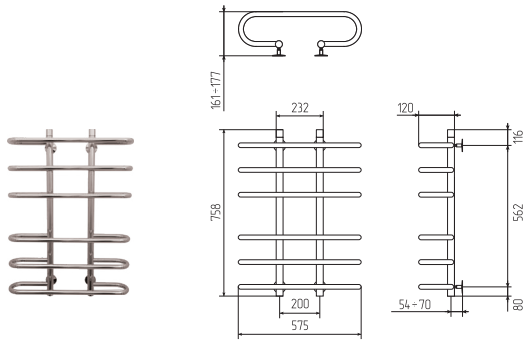

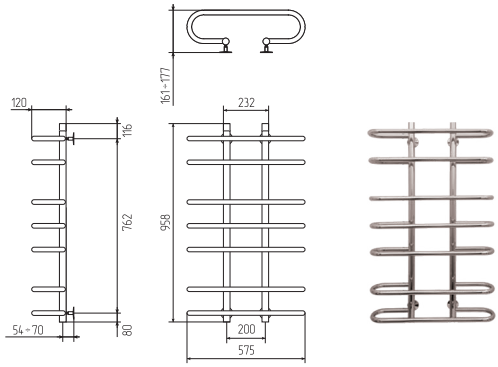

FURORE 1000x600

art.50052 STAINLESS STEEL		WEIGHT kg 8,40	Q 75/65/20 °c 476 W
art.52052 COPPER			
art.53052 GOLD			
art.54052 CHAMELEON		CAPACITY dm³ 2,997	Q 90/70/20 °c 595 W
art.55052 BLACK PEARL			

FURORE RL

FURORE RL 600x700

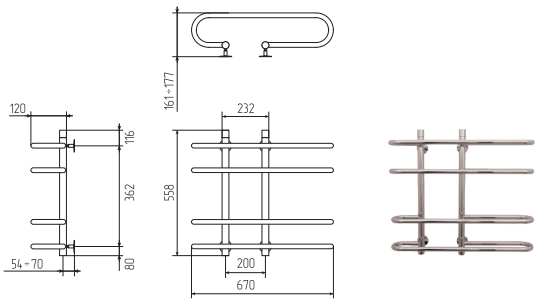

art.50060 STAINLESS STEEL				WEIGHT kg 5,80	Q 75/65/20 °c 316 W
art.52060 COPPER					
art.53060 GOLD				CAPACITY dm³ 1,905	Q 90/70/20 °c 395 W
art.54060 CHAMELEON			230V		
art.55060 BLACK PEARL					

FURORE RL 800x700

art.50061 STAINLESS STEEL				WEIGHT kg 8,00	Q 75/65/20 °c 460 W
art.52061 COPPER					
art.53061 GOLD				CAPACITY dm³ 2,777	Q 90/70/20 °c 575 W
art.54061 CHAMELEON			230V		
art.55061 BLACK PEARL					

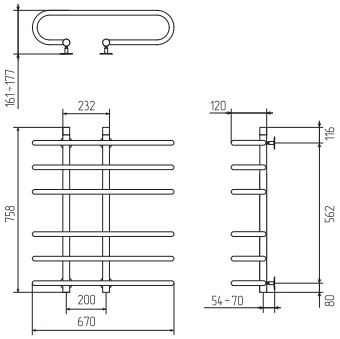

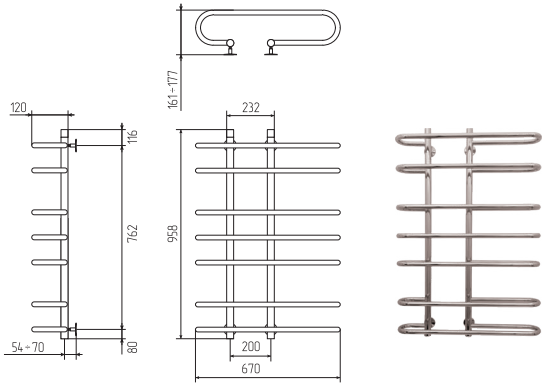

FURORE RL 1000x700

art.50062 STAINLESS STEEL				WEIGHT kg 9,40	Q 75/65/20 °c 544 W
art.52062 COPPER					
art.53062 GOLD				CAPACITY dm³ 3,345	Q 90/70/20 °c 680 W
art.54062 CHAMELEON			230V		
art.55062 BLACK PEARL					

FURORE STEP

FURORE STEP 600x900

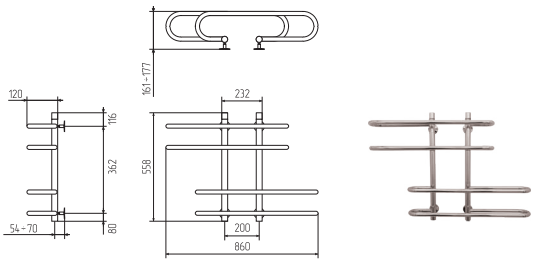

art.50070 STAINLESS STEEL
art.52070 COPPER
art.53070 GOLD
art.54070 CHAMELEON
art.55070 BLACK PEARL

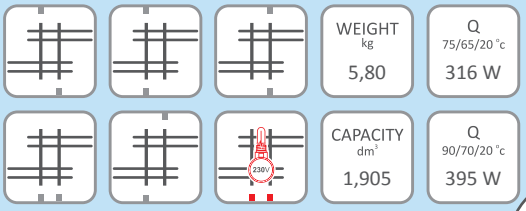

WEIGHT kg	Q 75/65/20 °c
5,80	316 W

CAPACITY dm³	Q 90/70/20 °c
1,905	395 W

FURORE STEP 800x900

art.50071 STAINLESS STEEL
art.52071 COPPER
art.53071 GOLD
art.54071 CHAMELEON
art.55071 BLACK PEARL

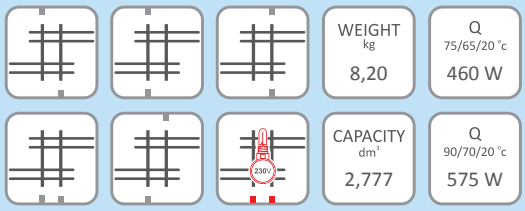

WEIGHT kg	Q 75/65/20 °c
8,20	460 W

CAPACITY dm³	Q 90/70/20 °c
2,777	575 W

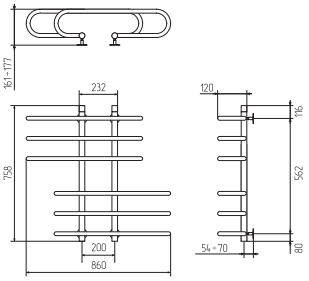

FURORE STEP 800x900

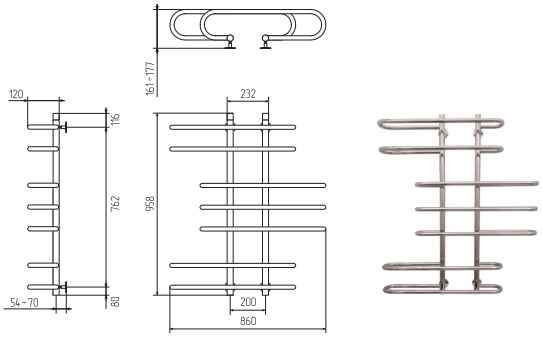

art.50072 STAINLESS STEEL
art.52072 COPPER
art.53072 GOLD
art.54072 CHAMELEON
art.55072 BLACK PEARL

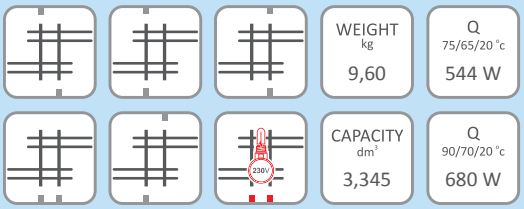

WEIGHT kg	Q 75/65/20 °c
9,60	544 W

CAPACITY dm³	Q 90/70/20 °c
3,345	680 W

FURORE BIS

FURORE BIS 600x900

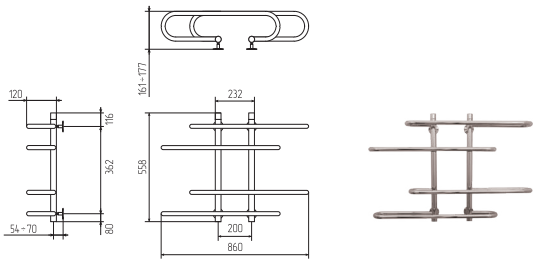

					WEIGHT kg	Q 75/65/20 °c
art.50080 STAINLESS STEEL					5,80	316 W
art.52080 COPPER						
art.53080 GOLD					CAPACITY dm³	Q 90/70/20 °c
art.54080 CHAMELEON				230V	1,905	395 W
art.55080 BLACK PEARL						

FURORE BIS 800x900

					WEIGHT kg	Q 75/65/20 °c
art.50081 STAINLESS STEEL					8,20	460 W
art.52081 COPPER						
art.53081 GOLD					CAPACITY dm³	Q 90/70/20 °c
art.54081 CHAMELEON				230V	2,777	575 W
art.55081 BLACK PEARL						

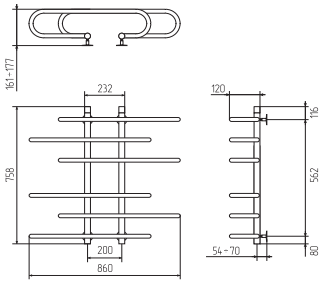

FURORE BIS 1000x900

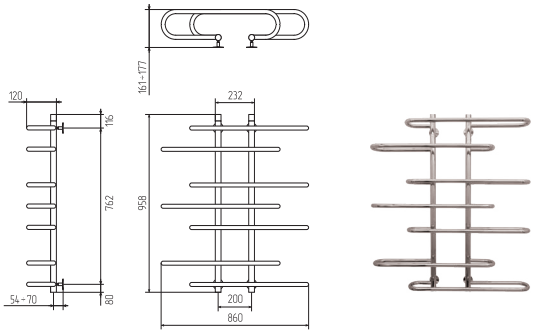

					WEIGHT kg	Q 75/65/20 °c
art.50082 STAINLESS STEEL					9,60	544 W
art.52082 COPPER						
art.53082 GOLD					CAPACITY dm³	Q 90/70/20 °c
art.54082 CHAMELEON				230V	3,347	680 W
art.55082 BLACK PEARL						

BLACK PEARL

CHAMELEON

GOLD

COPPER

ALL THE ABOVEMENTIONED PARTS ARE SUPPLIED WITH THE PRODUCT ASSEMBLING

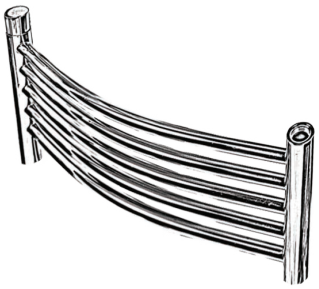

1

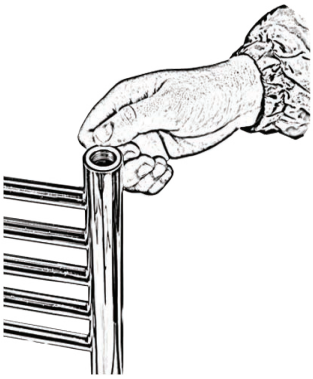

2

Fit the fluoroplastic O-ring to the housing.

O-ring
is made of fluoroplastic

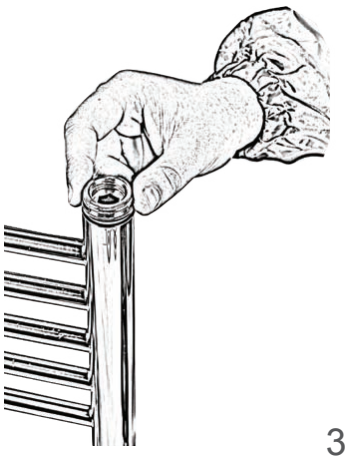

3

Screw the adapter coupling into G ½" screw against the stop.

Adapter coupling G ½"
Made of brass
Coating: titanium + titanium nitride + titanium

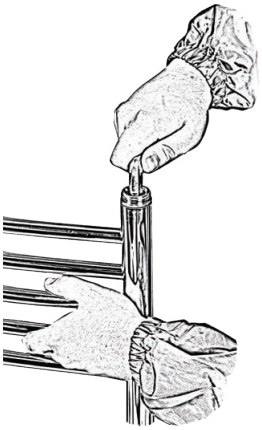

4

Using the supplied 12 mm allen key screw in the adapter coupling G½" so that it tightens the O-ring in its housing ensuring a leak safe joint.

12 mm allen key
Made of steel
Coating: zink

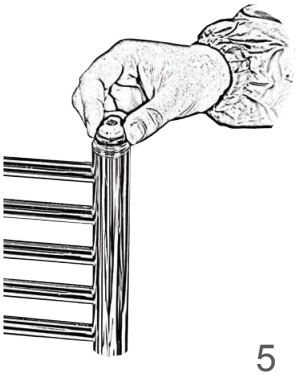

5

Screw in the air-purge valve into the adapter coupling G ½" with sufficient force to ensure a leak safe joint.

Air-purge valve
Made of brass
Coating: titanium + titanium nitride + titanium

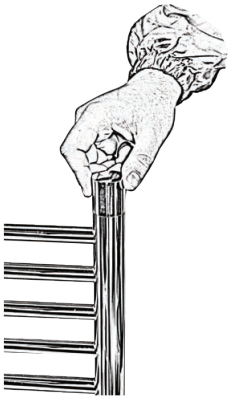

6

Screw in the air-purge valve into the adapter coupling G ½" with sufficient force to ensure a leak safe joint.

Decorative cap
Made of Polished stainless steel 08X18H10

Repeat the same sequence for the second subassemblage.

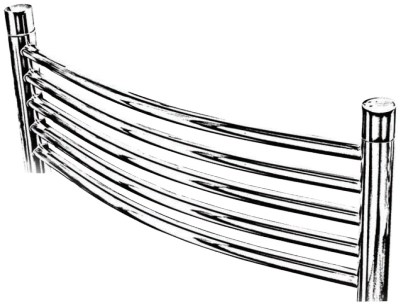

7

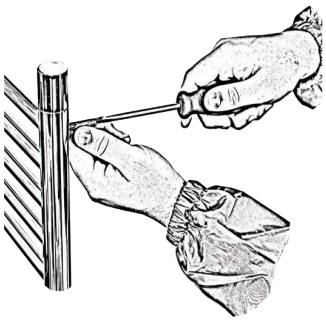

8

Using a screwdriver screw in four stud-bolts into the anchoring points on the rear side of the header.

Inner stud-bolt, M8 screw
Made of Polished stainless steel 08X18H10

Apply the radiator to the wall in desired position and mark anchoring points on it. Drill holes in the marked positions, insert dowels, apply mounting disks to the drilled hole, insert wall-bracket hub with locking screw in the centre of the disc. Anchor the four mountings to the wall using self-tapping screws.

Mounting disk
Made of Polished stainless steel 08X18H10
Inner stud-bolt with locking screw
Made of Polished stainless steel 08X18H10
Dowel + self-tapping screw

9

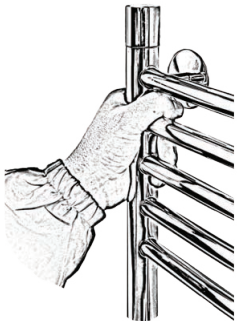

10

Apply the radiator to the wall and align the stud bolts to the wall bracket hubs. Connect the radiator to the pipeline.

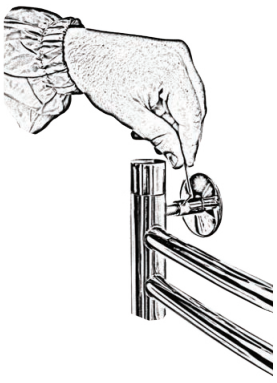

11

Adjust radiator's position against the surface of the wall as you see fit. Lock the position: screw in locking screw of the wall bracket hub using 2 mm allen key in all four mountings.

2 mm allen key
Made of steel
Coating: zink

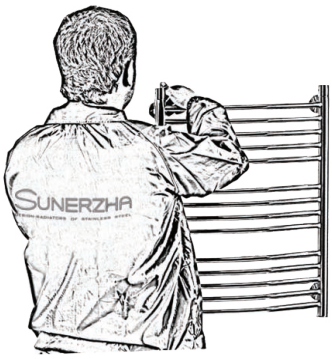

12

The above sequence is to be considered as an exemplary installation using SUNERZHA components. The sequence and nature of actions can vary depending on installation conditions and set of components.
Structure of all SUNERZHA design-radiators ensures their considerable flexibility.

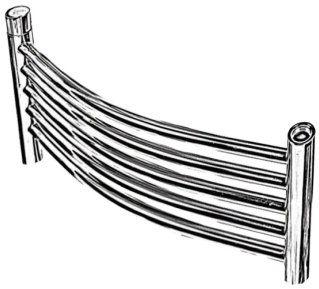

1

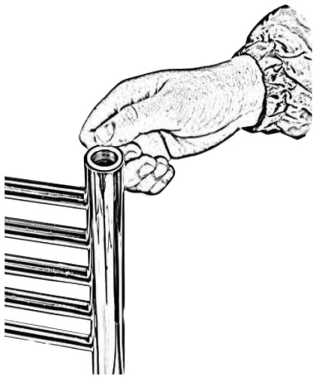

2

Man stelle Dichtungseinlage
aus Fluorkunststoff an ihre Stelle

Dichtungseinlage
aus Fluorkunststoff

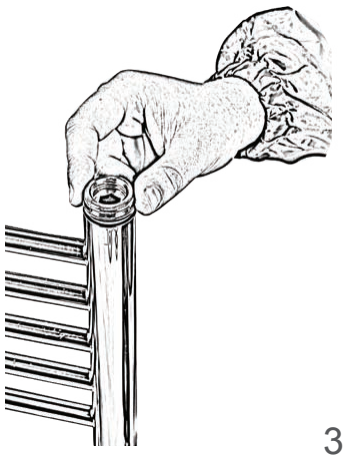

3

Man schraube die Übergangskupplung
G1/2” bis zum Anschlag zu

Übergangskupplung G1/2“
aus Messing
Schutzüberzug: “Titan +
Titannitrid + Titan”

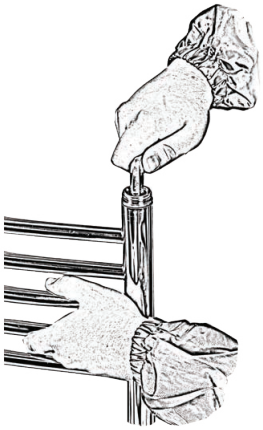

4

Man schraube die Übergangskupplung G1/2” mittels Innensechskantschlüssel #12 zu so, dass sie die Dichtungseinlage aus Fluorkunststoff an das Sammelrohr drückt und hermetische Verschraubung sichert.

Innensechskantschlüssel
#12 aus Stahl
Schutzüberzug: Zink

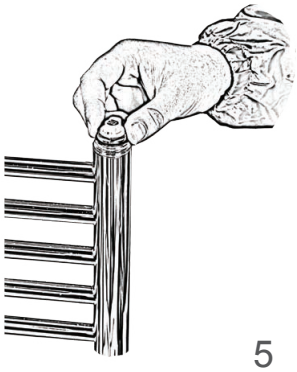

5

Man schraube die Auslassklappe in die Übergangskupplung G1/2” zu mit genug Anziehkraft um die hermetische Verschraubung zu sichern.

Auslassklappe aus Messing
Schutzüberzug: “Titan +
Titannitrid + Titan”

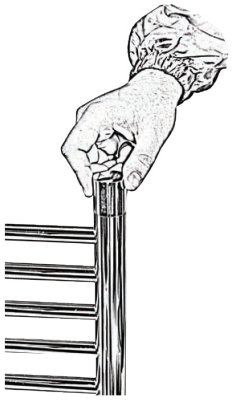

6

Man schraube die
dekorative Abdeckkappe auf
die Übergangskupplung G1/2”

Dekorative Abdeckkappe aus
blankem rostfreieren Stahl
08X18H10

Man wiederhole diesen Wirkungsablauf für die zweite Montageeinheit.

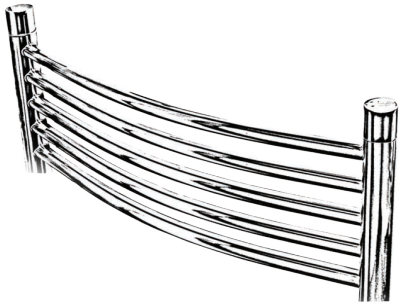

7

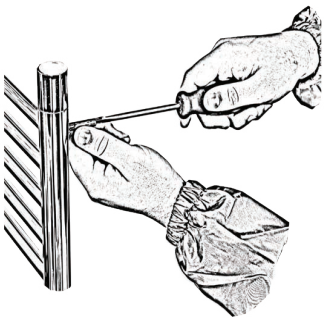

8

Man schraube die vier Innenstifte in die Befestigungsstellen auf die Rückseite des Heizkörpers zu.

Innenstift M8 aus blankem rostfreieren Stahl 08X18H10

Man stelle den Design-Heizkörper an die Wand in die gewünschten Position und merke an wo die Bohrlöcher gebohrt werden müssen, dann stelle die Tragscheibe an dem gebohrten Loch und füge die Buchse mit Halteschraube im Zentrum der Scheibe ein. Man hefte die vier Konsolen an die Wand mittels selbstschneidenden Schrauben.

Tragscheibe aus blankem rostfreieren Stahl 08X18H10
Buchse mit Halteschraube aus blankem rostfreieren Stahl 08X18H10
Dübel + selbstschneidende Schraube

9

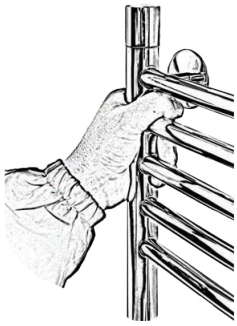

10

Man richte die Stifte an die Buchsen der Konsolen und hefte damit den Design-Heizkörper an die Wand.
Man koppele den Heizkörper an die Rohrleitung an.

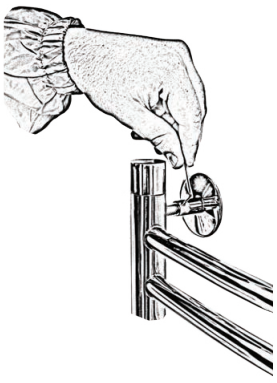

11

Man richte die Lage des Heizkörpers in Verhältnis zur Wandfläche.
Man fixiere die Lage des Heizkörpers: schraube alle vier Halteschrauben mittels Innensechskantschlüssel #2 zu.

Innensechskantschlüssel #2 aus Stahl
Schutzüberzug: Zink

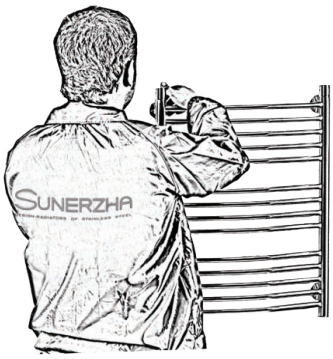

12

Der obige Wirkungsablauf ist ein Muster für Montage des Design-Heizkörpers mittels Zubehörteilen der Handelsmarke SUNERZHA. Reihenfolge der Operationen und die Operationen selbst können variieren je nachdem Montagebedingungen und Zubehörteile.
Bauart der Design-Heizkörper SUNERZHA sichert bestimmte Vereinheitlichung des Wirkungsablaufes bei der Montage.

MONTAŻ I KOMPLETACJA GRZEJNIKÓW DEKORACYJNYCH SUNERZHA

WSZYSTKIE WSKAZANE ELEMENTY SĄ W KOMPLECIE Z WYROBEM

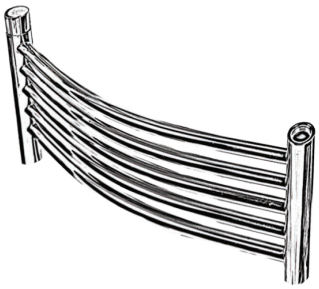

1

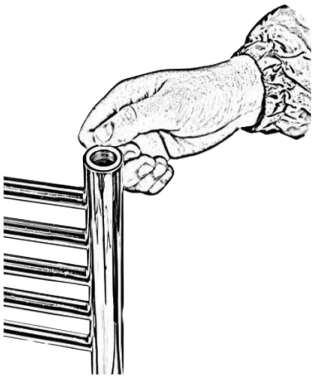

2

Włożyć uszczelkę w miejsce służące do osadzenia.

Uszczelka O-ring
Materiał: Teflon

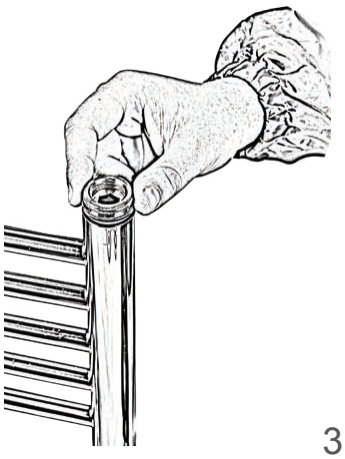

3

Mufę przejściową G 1/2” wkręcić do kolektora do oporu.

Mufa przejściowa G 1/2”
Materiał: Mosiądz
Powłoka: “Tytan + azotek tytanu + tytan”

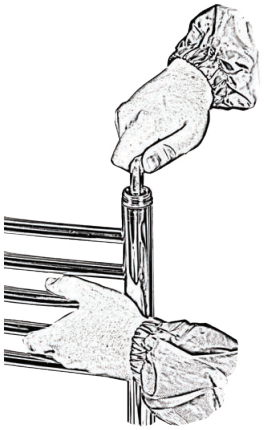

4

Stosując klucz imbusowy 12 mm do oporu zakręcić mufę przejściową G 1/2”, która zaciśnie uszczelkę teflonową w miejscu, przeznaczonym do osadzenia na kolektorze grzejnika, zapewniając hermetyczność węzła.

Klucz imbusowy 12 mm
Materiał: Stal
Powłoka: Cynk

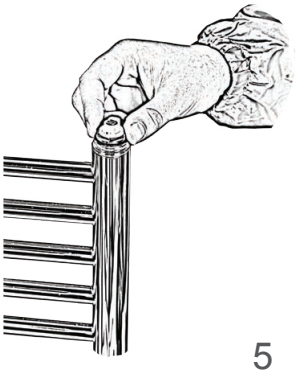

5

Odpowietrznik wkręcić w mufę przejściową G 1/2”do oporu, co zapewnia hermetyczność połączenia.

Odpowietrznik
Materiał: Mosiądz
Powłoka: “Tytan + azotek tytanu + tytan”

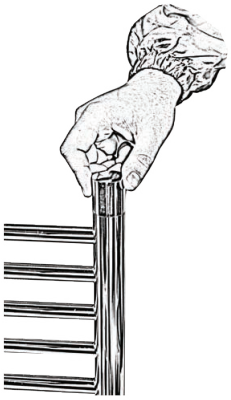

6

Nawinąć kołpak dekoracyjny na mufę przejściową.

Kołpak dekoracyjny
Materiał: Polerowana stal nierdzewna marki 08X18H10

Kolejność działań zastosować analogicznie dla drugiego bloku montażowego.

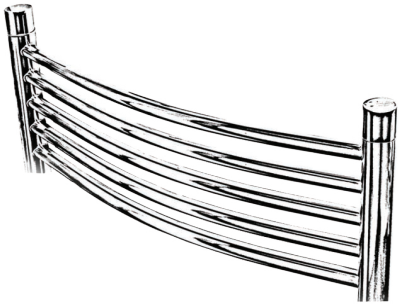

7

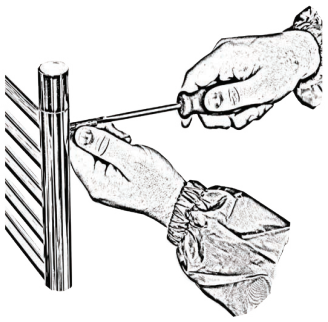

8

Przy użyciu śrubokrętu, zakręcić cztery bolce w punktach mocowania rozmieszczonych na odwrotnej stronie kolektora.

Bolec wewnętrzny, gwint M8
Materiał: Polerowana stal nierdzewna marki 08X18H10

Przyłożyć grzejnik do ściany, utrwalić w położeniu, wymaganym dla prawidłowego montażu, zaznaczyć punkty do nawiercenia otworów, przewiercić otwory, zainstalować kołek, nałożyć rozetkę dekoracyjną na przewiercony otwór, w centrum rozetki wstawić tuleję ze śrubą dociskową Za pomocą śruby umocować konsolę (w ilości czterech sztuk) na ścianie.

Rozetka dekoracyjna
Materiał: Polerowana
stal nierdzewna marki 08X18H10
Tuleja konsoli ze śrubą dociskową
Materiał: Polerowana
stal nierdzewna marki 08X18H10
Kołek rozporowy + śruba

9

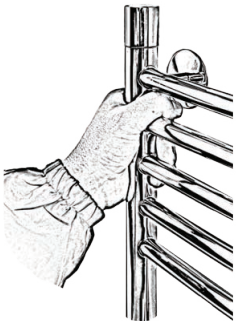

10

Zainstalować grzejnik na ścianie kierując bolce do centrum tulei konsoli. Wykonać podłączenie do systemu ogrzewania.

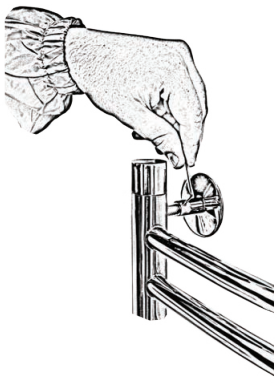

11

Ustawić grzejnik w wymaganym położeniu w stosunku do płaszczyzny ściany i punktów podłączenia do systemu ogrzewania. Utrwalić położenie: Zakręcić śruby dociskowe tulei, używając klucza imbusowego 2 mm we wszystkich czterech punktach mocowania.

Klucz imbusowy 2 mm
Materiał: Stal
Pokrycie: Cynk

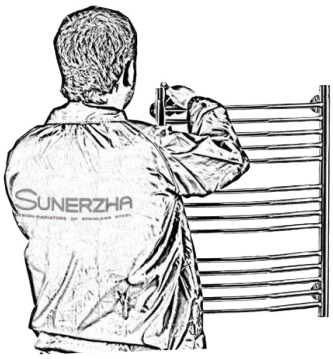

12

Dana kolejność działań przy montażu grzejnika dekoracyjnego, powinna być postrzegana jako przykład jego instalacji z wykorzystaniem elementów kompletujących marki SUNERZHA. Kolejność i sam charakter działań może zmieniać się w zależności od warunków montażu i od zestawu elementów kompletujących.
Grzejniki dekoracyjne SUNERZHA posiadają rozwiązania konstrukcyjne, które zapewniają ich uniwersalność.

ВСЕ УКАЗАННЫЕ ЭЛЕМЕНТЫ ВХОДЯТ В КОМПЛЕКТАЦИЮ ИЗДЕЛИЯ

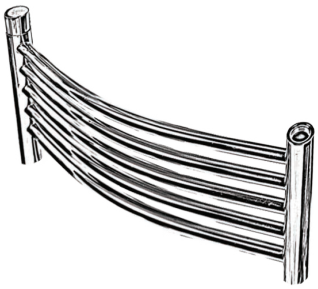

1

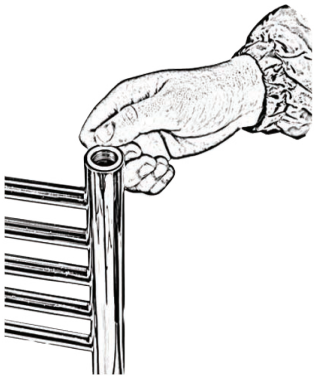

2

Установить фторопластовую прокладку в посадочное место.

Кольцо-прокладка
Материал: Фторопласт

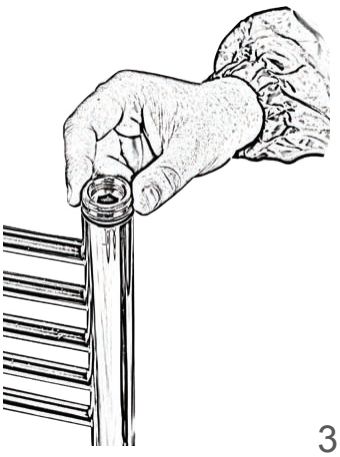

3

Муфту переходную G 1/2” завернуть по резьбе G 1/2” до упора.

Муфта переходная G 1/2”
Материал: Латунь
Покрытие: “титан + нитрид титана + титан”

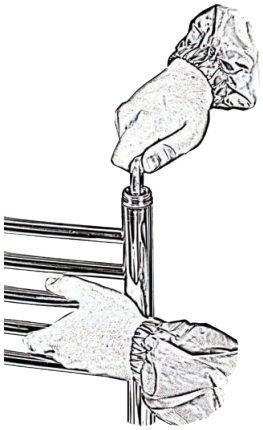

4

Применяя шестигранный ключ 12 мм с прилагаемым усилием завернуть муфту переходную G 1/2”, которая зажмёт фторопластовую прокладку в посадочном месте дизайн-радиатора, обеспечивая герметичность узла.

Ключ шестигранный, 12 мм
Материал: Сталь
Покрытие: Цинк

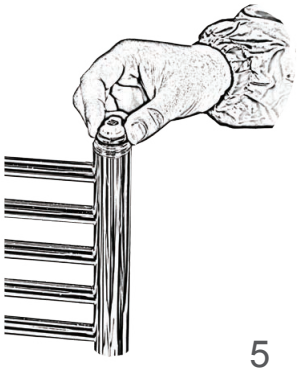

5

Закрутить кран “Маевского” в переходную муфту G 1/2” с усилием, обеспечивающим герметичность соединения.

Кран “Маевского”
Материал: Латунь
Покрытие: “титан + нитрид титана + титан”

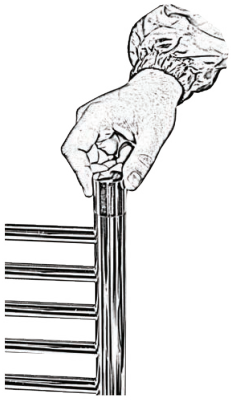

6

Накрутить декоративный колпачок по резьбе муфты переходной G 1/2”.

Декоративный колпачок
Материал: Полированная нержавеющая сталь марки 08Х18Н10

Аналогичную последовательность действий повторить для второго монтажного блока.

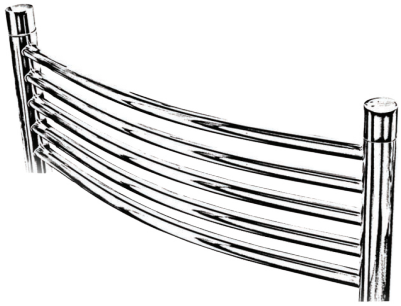

7

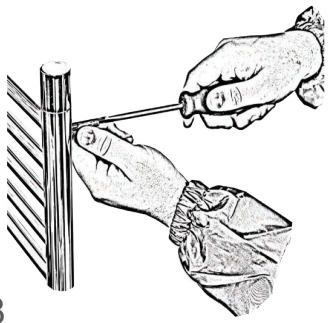

8

Используя отвёртку, завернуть шпильки в количестве четырёх штук в точки крепления, расположенных на обратной стороне коллектора.

Шпилька внутренняя, резьба М8
Материал: Полированная нержавеющая сталь марки 08Х18Н10

Приложить дизайн-радиатор к стене, зафиксировать в положении необходимом для монтажа, отметить точки сверления, просверлить отверстия, установить дюбель, наложить опорный диск на просверленное отверстие, в центр диска вставить втулку со стопорным винтом. С помощью самореза закрепить крепления на стене, в количестве четырёх штук.

Опорный диск
Материал: Полированная нержавеющая сталь марки 08Х18Н10
Втулка шпилька со стопорным винтом
Материал: Полированная нержавеющая сталь марки 08Х18Н10
Дюбель + саморез

9

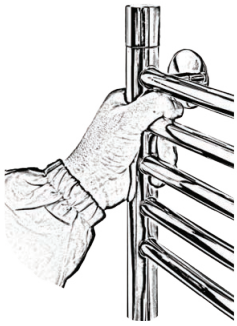

10

Установить дизайн-радиатор на стену направляя шпильки в центр втулок крепления. Произвести монтаж на трубопровод.

Установить дизайн-радиатор в нужное положение, относительно плоскости стены и точек монтажа на трубопровод. Зафиксировать положение: завернуть стопорный винт втулки, с применением шестигранного ключа 2 мм, во всех четырёх точках крепления.

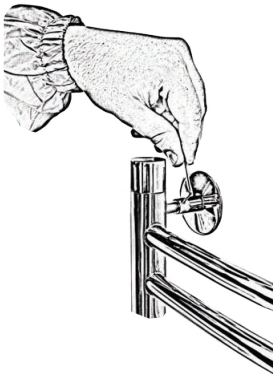

11

Ключ шестигранный, 2 мм
Материал: Сталь
Покрытие: Цинк

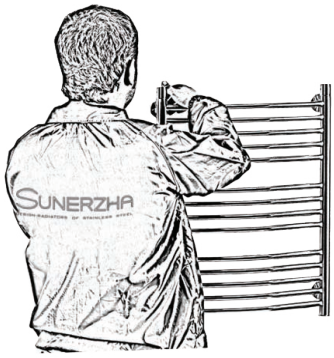

12

Данная последовательность действий при монтаже дизайн-радиатора должна рассматриваться, как пример его установки с использованием комплектующих торговой марки СУНЕРЖА. Последовательность и сам характер действий может меняться в зависимости от условий монтажа и от набора комплектующих.
Дизайн-радиаторы СУНЕРЖА обладают определённым набором конструкционных решений, которые обеспечивают его универсальность.